Oase
LIVING WATER

FILTRAL 2500 UVC/ 5000 UVC

Ekspluatācijas instrukcija

CE

Filtral 2500 UVC

Filtral 5000 UVC

A

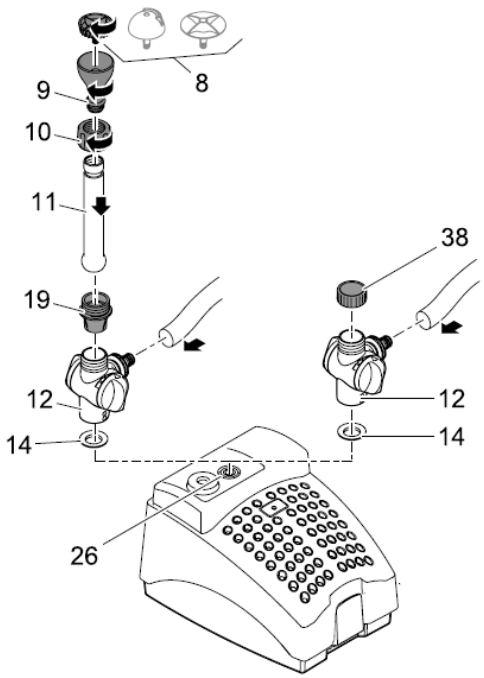

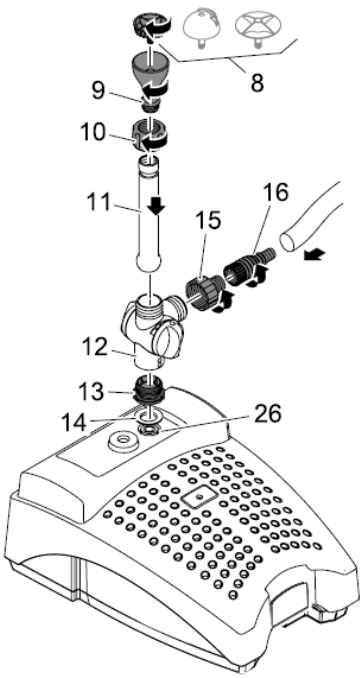

B

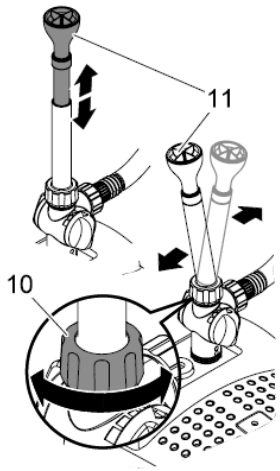

C

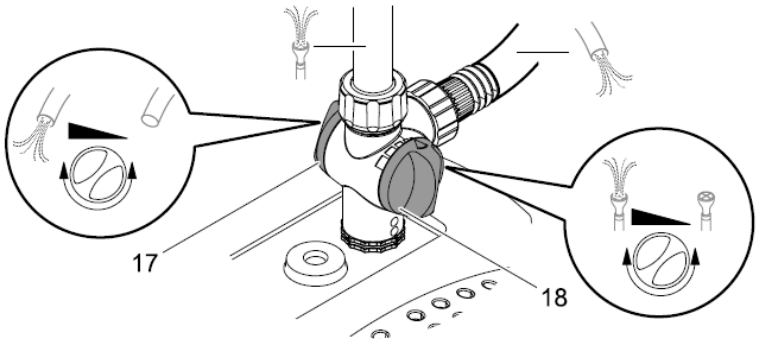

Filtral 2500 UVC

Filtral 5000 UVC

D

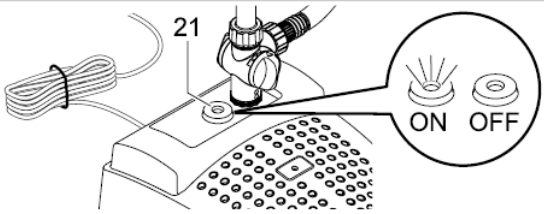

E

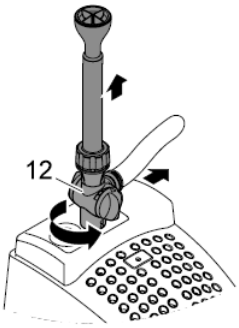

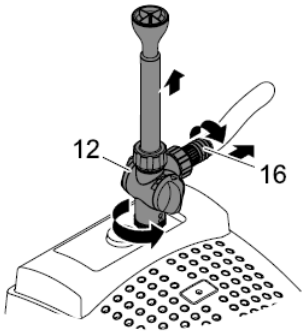

F

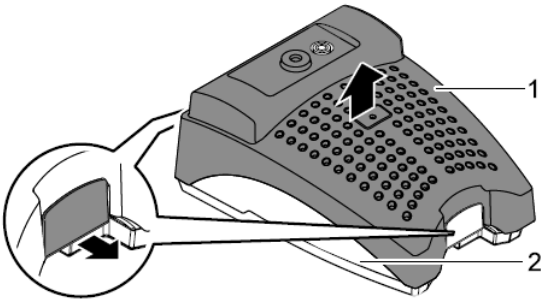

G

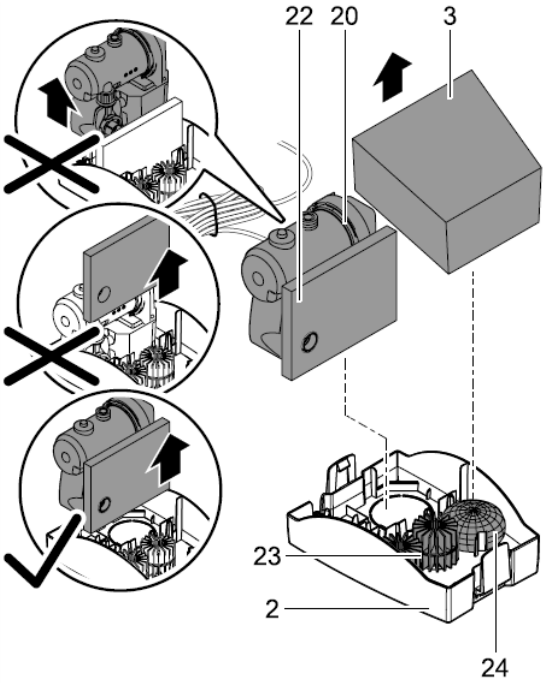

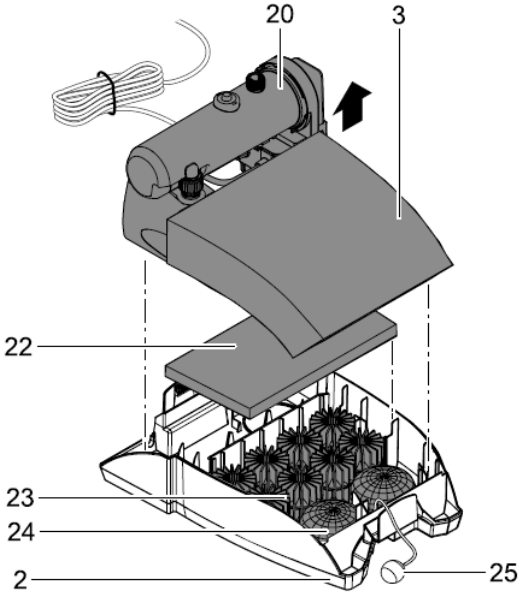

Filtral 2500 UVC / Filtral 5000 UVC

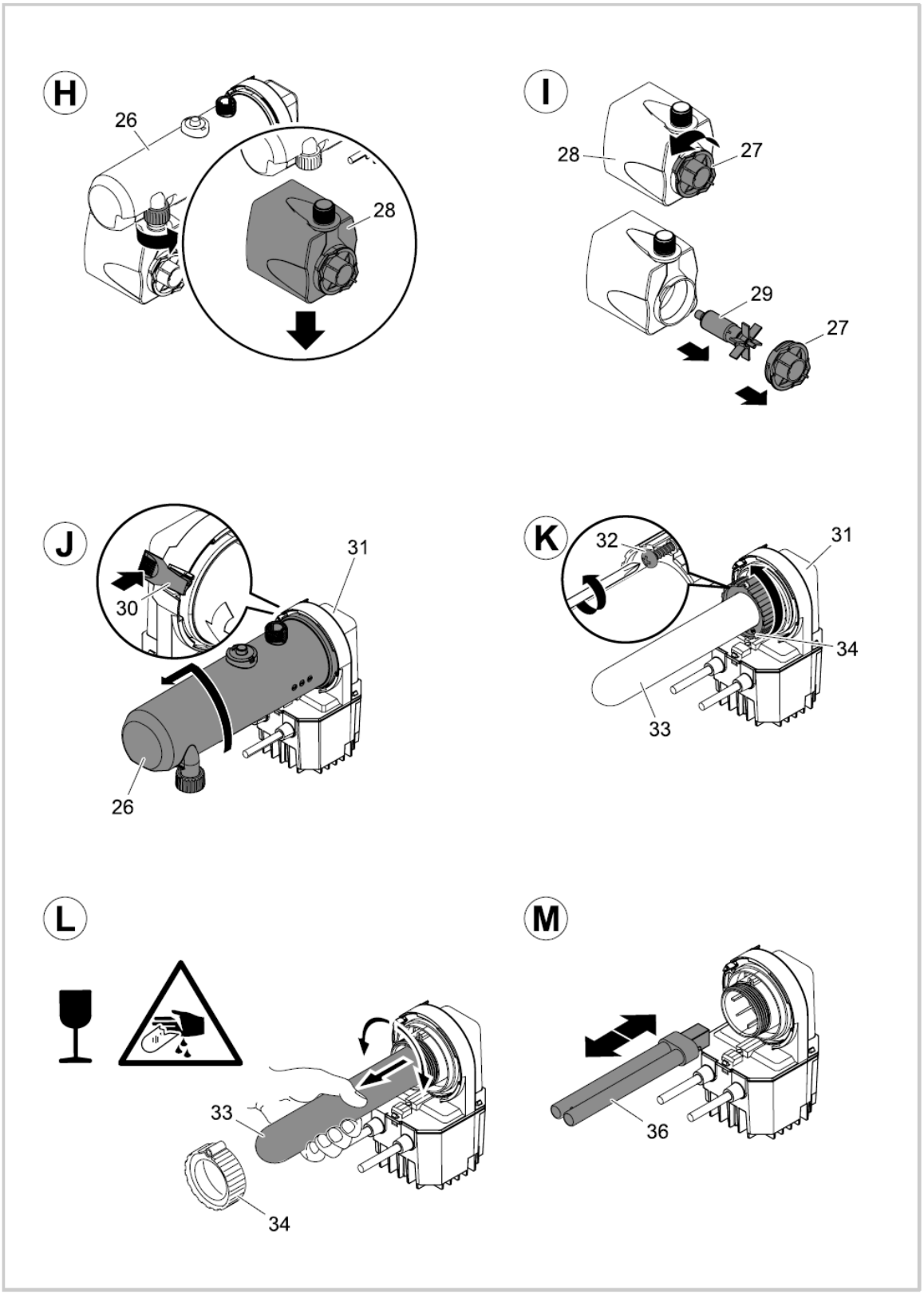

Filtral 2500 UVC / Filtral 5000 UVC

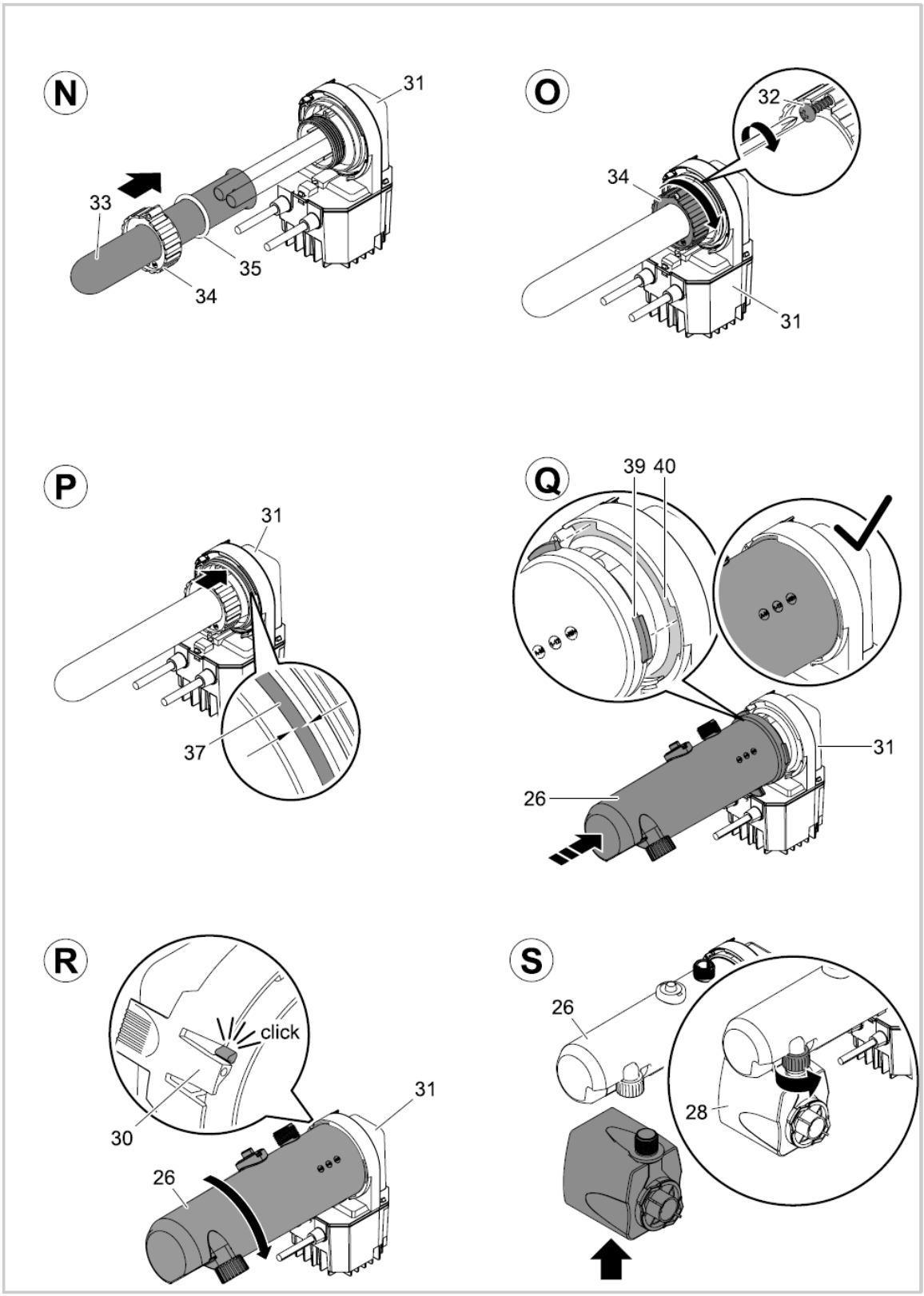

Filtral 2500 UVC

Filtral 5000 UVC

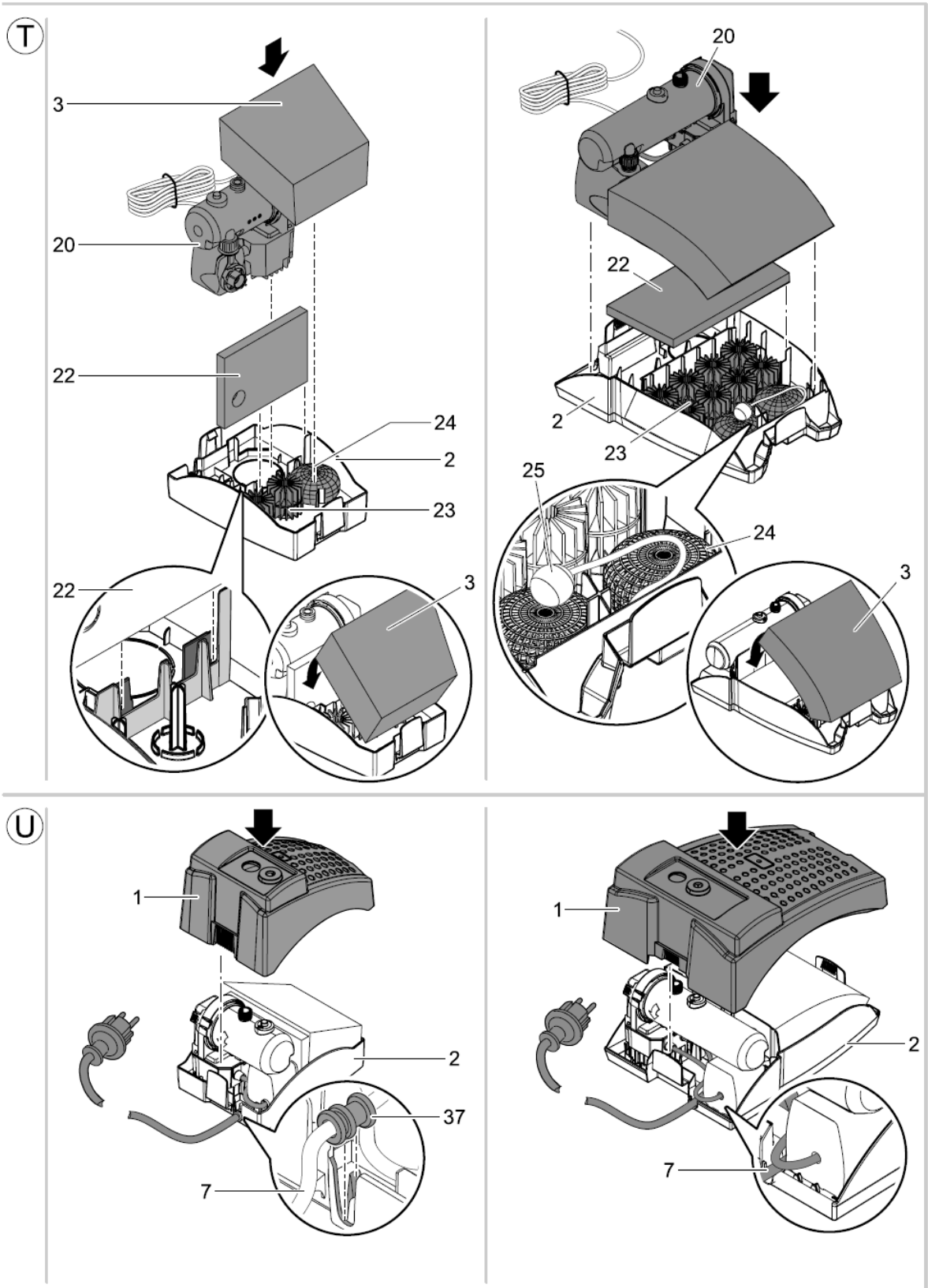

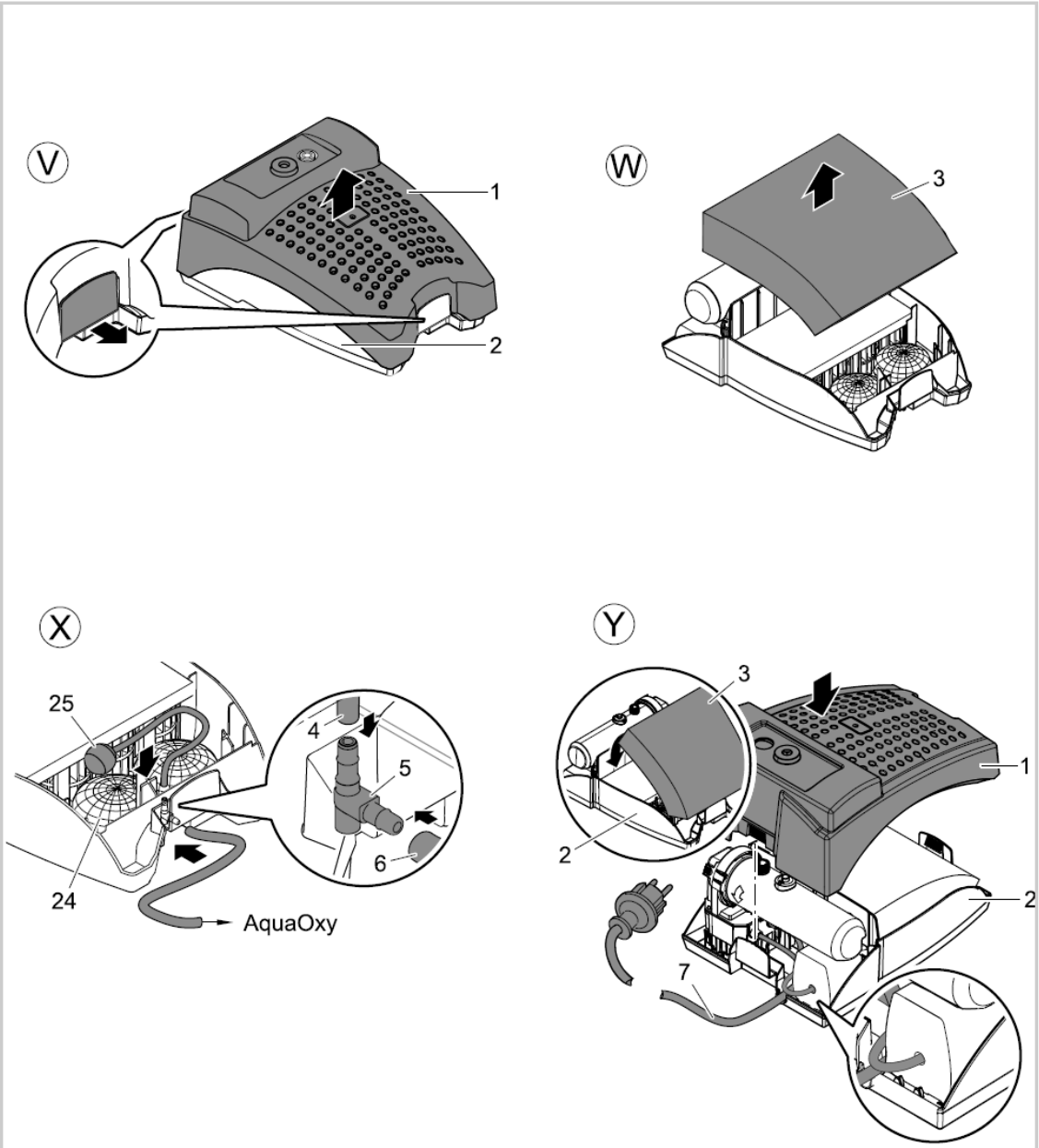
V
1
2
W
3
X
25
4
5
6
24
AquaOxy
Y
3
1
2
2
7

Norādījumi, kas attiecas uz instrukciju
Laipni lūgti OASE Living Water. Jūs esat izdarījuši lielisku izvēli, izvēloties **Filtral 2500 UVC / 5000 UVC.**
Pirms uzsākat iekārtas ekspluatāciju, lūdzu izlasiet instrukciju un iepazīstieties ar iekārtu. Ievērojiet darba drošības instrukciju, lai veiktu pareizu un drošu iekārtas ekspluatāciju. Rūpīgi glabājiet doto instrukciju! Pirms iekārtas nodošanas citam lietotājam, izsniedziet viņam ekspluatācijas instrukciju.

Pielietojums
Filtral 2500 UVC / 5000 UVC, turpmāk tekstā saukta „iekārta", pielietojama vienīgi dīķa ūdens attīrīšanai. Tas attiecas arī uz komplektā esošajām detaļām. Pieļaujamā darba temperatūra no +4˚C līdz +35˚C. Iekārta ekspluatējamā dīķī ar vai bez zivīm.
Nekādā gadījumā nelietojiet iekārtu:

- Bez ūdens padeves un bez sūkņa filtra.
- Rūpnieciskai izmantošanai.
- Saskarē ar ķīmiskām vielām, pārtikas produktiem, viegli uzliesmojošiem un sprāgstošiem materiāliem.
- Peldbaseinos.

Iekārtā iebūvēta UV staru lampa paredzēta, lai iznīcinātu dīķī mītošās aļģes un baktērijas. UV staru lampas radiācija pat mazās devās bīstama acīm un ādai. Nekad nelietojiet UVC staru lampu, ja ir bojāts tās korpuss. Nelietot UV lampu bez korpusa. Kā arī neizmantot to citiem mērķiem.

Drošības instrukcija
Rūpnīca **OASE** izgatavojusi iekārtu pēc jaunākajām tehnoloģijām un saskaņā ar drošības normām. Neskatoties uz to, ierīce var kļūt bīstama cilvēkiem, kā arī radīt materiālus zaudējumus, ja tā tiek izmantota netbilstoši, vai nav ievēroti tehnikas drošības norādījumi.
Drošības apsvērumu dēļ, bērniem, jaunākiem par 16 gadiem, kā arī personām, kas nespēj novērtēt bīstamību vai nav iepazīstināti ar ekspluatācijas instrukciju, izmantot konkrēto ierīci aizliegts! Uzraugiet bērnus, lai nodrošinātu, ka viņi nespēlējas ar iekārtu.

Ūdens un elektrības saskarsmes iespējamie riski
- Ja iekārta ir nepareizi savienota vai zaudēts savienojums, kā rezultātā, ūdens nonākot saskarsmē ar elektrību, personai var izraisīt nāvi vai radīt spēcīgas elektrotraumas.
- Pirms pieskaršanās ūdens virsmai, vienmēr izslēdziet strāvas padevi visās iekārtās, kas ievietotas ūdenī.

Pareiza elektroinstalācija
- Elektroinstalācija jāveic saskaņā ar visiem valsts būvnormatīviem, uzticot veikt darbus profesionālam elektriķim.
- Profesionāls elektriķis ir persona, kurai ir profesionālā izglītība, zināšanas un pieredze darbā ar elektrību. Elektriķa pienākumos ietilpst apzināties riskus, kas saistīti ar attiecīgo sfēru, kā arī darba drošības noteikumu, regulu ievērošana saskaņā ar valsts būvnormatīviem.
- Jūsu pašu drošībai konsultējaties ar kvalificētu elektriķi, ja radušies jautājumi vai saskaraties ar kādām problēmām.
- Pirms veicat iekārtas uzstādīšanu, salīdziniet elektriskā tīkla datus ar datiem uz iekārtas informatīvās plāksnītes vai iepakojuma.
- Iegaumējiet, ka iekārtai jābūt pieejamām strāvas padeves līnijām, kas aprīkotas ar strāvas noplūdes automātu ar jutību ne mazāku par 30mA.
- Pagarinātājkabeļiem un elektrības pagarinātājiem jābūt piemērotiem lietošanai ārpus telpām.

- Nodrošiniet, lai elektrības savienojuma kabeļa šķērsgriezums nav mazāks par gumijas šļūteni ar apzīmējumu H05RN-F. Pagarinātājkabeļiem jāatbilst DIN VDE 0620 standartam.

Darba drošība
- Ekspluatējiet iekārtu tikai tad, kad ūdenī neviens neatrodas.
- Nekad nedarbojaties ar iekārtu, ja ir konstatēti elektrības kabeļa vai korpusa bojājumi.
- Nekad nepārvietojiet vai nevelciet iekārtu aiz kabeļa.
- Savienojuma kabeli uzglabāt noslēgtā vidē, lai izslēgtu iespēju, ka tas tiek sabojāts, vai aiz tā paklūp cilvēki.
- Nekad neatveriet iekārtas korpusu vai tam piederošās daļas, ja ekspluatācijas instrukcijā tas nav norādīts.
- Atļauts izmantot tikai oriģinālo aprīkojumu un rezerves daļas.
- Aizliegts veikt ierīces tehniskās izmaiņas.
- Remontu uzticēt tikai autorizētiem OASE servisa centriem.

Uzstādīšana

Filtral 2500
Iekārtas uzstādīšana (Zīm. A)
Samontēt sadales vārstu (12), savienojuma detaļas lodveida šarnīru (19), sprauslas cauruli (11) ar fiksācijas skrūvi (10), uzstādīšanas uzgali (9) un sprauslas uzgali (8), pieskrūvēt tos UV staru ūdens korpusa (26) pievienojuma vītnei izmantojot blīvi (14). Strūklakas augstums un forma atkarīga no izvēlētās strūklakas sprauslas (8).
Nepieciešamības gadījumā, iespējams atsevišķi regulējamai sadales vārsta (12) sānu atverei pievienot šļūteni ūdens skulptūras vai maza strauta izveidei. Ja tiek izmantota tikai sadales vārsta sānu atvere, tad jānoslēdz augšējā atvere ar vāciņu (38).

Filtral 5000
Aerācijas sūkņa pieslēgšana – opcija (Zīm. V-Y)
Ja vēlaties papildus bagātināt ūdeni ar skābekli, tad pirms iekārtas montāžas, jāpieslēdz aerācijas sūknis (Aqua Oxy). Sūkņa Aqua Oxy komplektā ietilpst akmens- aerators un šļūtene.
Filtra korpusa atvēršana (Zīm V): Filtra apakšējā korpusa (2) abās pusēs esošos fiksācijas klipšus pavilkt uz sāniem, paceļot augšējo filtra korpusu (1) uz augšu. Nomainīt veco filtra švammi (3) pret jaunu.
Akmens- aeratora pieslēgšana (Zīm.W): Akmens – aerators (25) pievienojams ar šļūtenes palīdzību (4) pie gaisa sadales elementa (5) un novietojams starp oļu maisiņiem (24). Pārbaudiet vai šļūtene nav samezglojusies. Pievienojiet aerācijas sūkni (Aqua Oxy) gaisa sadalei (5) ārpus korpusa. Rūpīgi izlasiet aerācijas sūkņa dokumentāciju.
Aizvērt filtra korpusu (Zīm.Y): Novietot filtra švammi (3) apakšējā sieta korpusā (2). Uzlikt augšējo filtra sieta korpusu (1) apakšējam sieta korpusam (2) un nofiksēt skavas apakšējā sietā korpusā.
Svarīgi: Savienojuma kabeli (7) pievienot izmantojot apakšējā sieta korpusu (2), šim nolūkam domāto, atveri. Nodrošinot, lai kabelis netiktu saspiests.
Iekārtas montāža (Zīm. A)
Veikt redukcijas elementa (13), sadales vārstu (12), strūklas caurules (11) savienošanu ar fiksācijas skrūvi (10), sprauslas ievietošanai paredzēto elementu (9) un uzstādāmo sprauslu (8), uzskrūvēt UV staru iekārtas (26) ūdens korpusa pievienojuma vītnei kopā ar blīvgredzenu (14). Strūklakas augstums un forma atkarīga no izvēlētas strūklakas sprauslas (8).

Nepieciešamības gadījumā iespējams papildus sadales vārsta (12) atsevišķi regulājamai sānu atverei pievienot šļūteni dārza skulptūrai vai nelielai ūdens kaskādei. Šim nolūkam uzskrūvēt redukcijas elementu (15) un pakāpienveida šļūtenes adapteri (16) sadales vārsta (12) sānu atverei.

Uzstādīšana

Iekārtas uzstādīšana

Novietojiet iekārtu dīķī uz līdzenas, stingras un no duļķēm brīvas vietas. Nodrošiniet, lai iekārta pilnībā tiktu iegremdēta ūdenī.

Strūklakas/ūdens strauta, kaskādes uzstādīšana (Zīm. B, C)

Izvilkt strūklakas sprauslu (11) nepieciešamajā garumā. Atskrūvēt savilcējskrūvi (10), noregulēt strūklas cauruli (11) vertikāli un pieskrūvēt atpakaļ savilcējskrūvi (10).

Pilnībā atskrūvēt strūklakas rotējošo regulatoru (18). Strautam vai ūdens skulptūrai domāto rotējošo regulatoru (17) regulē līdzīgi. Papildus ūdens cirkulācija caur sānu atveri uzlabo filtra darbību, pat ja netiek papildus pieslēgta ūdens skulptūra vai strauts.

Ekspluatācija

Uzmanību! Bīstams elektriskais spriegums.

Iespējamās sekas: nāve vai nopietnas traumas.

Aizsardzības pasākumi:

- Pirms iemērcat rokas ūdenī, obligāti atvienojiet iekārtu no strāvas padeves līnijas;
- Pirms darbu veikšanas izraujiet iekārtas kontaktdakšu no kontaktligzdas.

Uzmanību! Ultravioletais starojums.

Iespējamās sekas: Jutīgi elektriskie elementi.

Aizsardzības pasākumi: Nepieslēgt iekārtu barošanas tīklam, kam regulējama intensitāte.

Ieslēgšana: iespraust kontaktdakšu kontaktligzdā. Iekārtas ieslēdzas automātiski, kolīdz tā pievienota strāvai.

Izslēgšana: Atvienot iekārtas kontaktdakšu no kontaktligzdas.

Indikatorlampiņa (zīm. D 21) rāda vai darbojas UV staru lampa.

Bojājumi

Bojājums	Iemesls	Bojājuma novēršana
Iekārta nestrādā	Nepienāk strāva	Pārbaudīt strāvas pieslēgumu
Neapmierinoša vai neregulāra jauda vai strūklakas augstums. Nav sasniegts vēlamais ūdens caurspīdīgums	Pārāk cieši piegriezts plūsmas regulators	Noregulēt plūsmas regulatoru
	Aizsērējusi sprausla	Noskrūvēt un iztīrīt strūklas uzgali
	Pārāk lieli ūdens zudumi līnijā	Šļūtenes garumu un savienojumu skaitu samazināt līdz minimumam, šļūtenes izvilkt pē iespējas taisnāk
	Nobloķēta ieplūdes atvere	Iztīrīt korpusu
	Aizsērējuši filtri	Iztīrīt filtrus
	Nosprostots rotors	Atbrīvot rotoru
	Pārāk piesārņots dīķis	Atbrīvot dīķi no aļģēm un lapām, nomainīt ūdeni dīķī
	Aizsērējusi stikla kolba	Noņemt UV staru lampu un iztīrīt stikla kolbu
Nedeg UV staru lampa	Lampa ir pārkarsusi. Temperatūras relejs izslēdzis lampu	Pēc atdzišanas lampa ieslēdzas automātiski
	Bojāta UV staru lampa	Nomainīt UV staru lampu
	UV staru lampa nav precīzi ievietota ligzdā	Ievietojiet pareizi
Pēc īsa brīža iekārta atslēdzas	Pārāk augsta ūdens t°	Ievērot maksimāli pieļaujamo darba t° +35°C

Tīrīšana un apkope

Uzmanību! Bīstams elektriskais spriegums.
Iespējamās sekas: nāve vai nopietnas traumas.
Aizsardzības pasākumi:
- Pirms iemērcat rokas ūdenī, obligāti atvienojiet iekārtu no strāvas padeves
- Pirms darbu veikšanas izraujiet iekārtas kontaktdakšu no kontaktligzdas.

Uzmanību! Ultravioletais starojums.
Iespējamās sekas: Acu vai ādas apdegums.
Aizsardzības pasākumi:
- Nekad neieslēgt UV staru lampu ārpus tās korpusa.
- Nekad neieslēgt UV staru lampu, ja bojāts tās korpuss.

Filtral 2500: Korpusu atvēršana un filtru tīrīšana (Zīm. E-G)
Atskrūvēt sadales vārstu (12) un sekcijas elementus. Filtra apakšējās daļas (2) esošos fiksatorus pavilkt uz āru un noņemt augšējo filtra korpusu (1). Izņemt filtra švammi (3), UV staru iekārtu ar sūkni (20) un plāno filtru švammi (22), biovirsmas elementus (23), kā arī maisiņu ar oļu filtriem (24). Izskalot filtra apakšējo korpusu (2) un filtra augšējo korpusu ar tīru ūdeni izmantojot mīkstu birsti. Filtra švammes (3,22), biovirsmas elementus (23) un oļu maisiņu izskalot zem tekoša ūdens.

Neizmantot ķīmiskās vielas, jo tās iznīcina visus filtros esošos mikroorganismus. Tā rezultātā, samazināsies filtrēšanas jauda.

Filtral 5000: Korpusu atvēršana un filtru tīrīšana (Zīm. E-G)

Atskrūvēt sadales vārstu (12) un sekcijas elementus. Filtra apakšējās daļas (2) esošos fiksatorus pavilkt uz āru un noņemt augšējo filtra korpusu (1). Izņemt filtra švammi (3), UV staru iekārtu ar sūkni (20) un plāno filtru švammi (22), biovirsmas elementus (23), kā arī maisiņu ar oļu filtriem (24). Vajadzības gadījumā nolikt malā pieslēgto akmeni- aeratoru (25).

Izskalot filtra apakšējo korpusu (2) un filtra augšējo korpusu ar tīru ūdeni izmantojot mīkstu birsti. Filtra švammes (3,22), biovirsmas elementus (23) un oļu maisiņu izskalot zem tekoša ūdens. Neizmantot ķīmiskās vielas, jo tās iznīcina visus filtros esošos mikroorganismus. Tā rezultātā samazināsies filtrēšanas jauda.

Sūkņa tīrīšana (Zīm. H, I)

Noskrūvēt sūkni (28) no UV staru iekārtas (26) ūdens korpusa. Pagriezt pretēji pulksteņa rādītāja virzienam sūkņa vāciņu (27) un izņemt rotoru (29). Visas detaļas noskalot ar tīru ūdeni un birsti. Pēc apkopes veikšanas samontēt sūkni atpakaļ.

UV iekārtas ūdens korpusa atvēršana un tīrīšana. (Zīm. J)

Piezīme!
Drošības slēdža dēļ nav iespējams ieslēgt UV staru iekārtu, ja tai ir noņemts korpuss.

UV iekārtas ūdens korpuss (J, 26) piestiprināts iekārtas galvai (31) ar tapveida stiprinājumu. Piespiest uz iekārtas galvas (31) esošo fiksējošo mēlīti (30), pagriezt pretēji pulksteņa rādītāja virzienam UV iekārtas ūdens korpusu (26), un uzmanīgi noņemt iekārtas galvu (31). Nomazgāt UV iekārtas ūdens korpusu (26) zem tekoša ūdens. Pārbaudīt vai nav bojāta kvarca stikla kolba (33) un vai nav aizsērējusi, nepieciešamības gadījumā virspusi notīrīt ar mitru drānu.

Piezīme: optimālai filtra darbībai, UV staru lampa jāmaina ik pēc 8000 darba stundām. Skatīt sadaļu „UV staru lampas nomaiņa".

UV iekārtas ūdens korpusa aizvēršana (Zīm. P-R)

Pārbaudīt uz iekārtas galvas (31) esošo O blīvi (37), vai tā nav bojāta. Uzlikt O blīvi (37) iekārtas galvas padziļinājumā, sekojoši tam, uzmanīgi uzmaukt UV iekārtas ūdens korpusu (26) iekārtas galvai (31). To darot, ūdens korpuss nedaudz jāpagriež, lai nodrošinātu tapveida stiprinājuma izcilņu (39) un rievu (40) saķeri. UV iekārtas ūdens korpusu (26) pagriezt pulksteņa rādītāja virzienā līdz galam, līdz tas nofiksējas.

Filtral 2500: iekārtas montāža (Zīm.S-V)

Ar uzmavuzgriežņa palīdzību uzskrūvēt sūkņa korpusu (28) UV iekārtas (26) ūdens korpusam. Ievietot plāno filtru švammi (22) filtra apakšējā tvertnē (2), sekojoši tam, biovirsmas elementus (23) un maisiņu ar oļiem (24). Ievietot UV staru iekārtu kopā ar sūkni (20). Ievietot filtru švammi (3). Piestiprināt augšējo filtra korpusu (1), piespiežot to filtra apakšējam korpusam (2) tā, lai filtra apakšējā korpusa skavas nofiksētos. **Svarīgi**: pievienojuma kabeli (7) virzīt caur apakšējā filtra korpusa (2) atveri un nostiprināt ar kabeļu cilpu aizsardzību filtra apakšējā korpusā(U,37).

Filtral 5000: iekārtas montāža (Zīm.S-V)

Ar uzmavuzgriežņa palīdzību uzskrūvēt sūkņa korpusu (28) UV iekārtas (26) ūdens korpusam. Ievietot biovirsmas elementus (23) un maisiņu ar oļiem (24) filtra apakšējā korpusā (2) . Ievietot akmeni-aeratoru (25) starp maisiņiem ar oļiem (24). Pārliecināties, lai šļūtene nebūtu

samezglojusies. Ievietot filtra švammes (3, 22) filtra apakšējā korpusā (2). Ievietot UV staru iekārtu kopā ar sūkni (20). Piestiprināt augšējo filtra korpusu (1), piespiežot to filtra apakšējai tvertnei (2) tā, lai filtra apakšējā korpusa skavas nofiksētos. **Svarīgi**: pievienojuma kabeli (7) virzīt caur apakšējā filtra korpusa (2) atveri tā, lai izslēgtu samezglošanās iespēju.

UV staru lampas nomaiņa (Zīm. L-S)

Uzmanību! Plīstošs stikls.
Iespējamās sekas: Roku sagriešana.
Aizsardzības pasākumi: Būt īpaši piesardzīgiem darbojoties ar kvarca stiklu un UV staru lampu.

Uzmanību! Ultravioletais starojums.
Iespējamās sekas: Acu vai ādas apdegums.
Aizsardzības pasākumi:
- Nekad neieslēgt UV staru lampu ārpus tās korpusa.
- Nekad neieslēgt UV staru lampu, ja bojāts tās korpuss.
- Atvērt UV iekārtas ūdens korpusu (Skatīt „ UV iekārtas ūdens korpusa atvēršana un tīrīšana”).
- Noņemt pašvītņgriezes skrūvi (32).
- Atskrūvēt savilcējskrūvi (34) no iekārtas galvas (31), skrūvējot to pretēji pulksteņrādītaja virzienam.
- Uzmanīgi noņemt kvarca stikla kolbu (33) un O blīvi (35) no iekārtas galvas (31).
- Noņemt un nomainīt UV staru lampu (36).

Svarīgi: Drīkst izmantot tikai tādas lampas, kuru tehniskie rādītāji atbilst rādītājiem, kas norādīti uz iekārtas tipveida plāksnītes.

- Pārbaudīt vai nav bojāta kvarca stikla kolba (33) un O blīve (35).
- Kvarca stikla kolbu (33) un O blīvi (35) ievietot līdz galam iekārtas galvā (31).
- Pievilkt savilcējskrūvi (34) pulksteņrādītāja virzienā līdz galam.
- Uzlikt pašvītņgriezes skrūvi (32) un piegriezt.
- Aizvērt UV staru iekārtas ūdens korpusu (Skatīt „UV iekārtas ūdens korpusa aizvēršana”).

Uzglabāšana ziemā
Noņemt iekārtu, ja gaisa temperatūra sasniedz 0˚C. Rūpīgi iztīrīt un pārbaudīt vai nav bojājumu. Uzglabāt iekārtu iegremdētu ūdenī nesalstošā telpā. Neiegremdēt iekārtas strāvas kontaktdakšu!

Dilstošās detaļas
UV staru lampa, filtri un rotors ir dilstošas detaļas, tāpēc garantija uz tām neattiecas.

Utilizācija

Neizmest iekārtu kopā ar mājsaimniecības atkritumiem! Nododiet iekārtu atbilstošos atkritumu pieņemšanas punktos. Utilizējot iekārtu, padariet to nelietojumu, nogriežot elektrības kabeli.

Nododiet UV staru lampu atbilstošos pieņemšanas punktos.

Tehniskie rādītāji

Iekārta	Izmēri (mm)	Svars (kg)	Spriegums, frekvence	Jauda (W)	UV staru lampa	Pievienojums	Maks. Ražīgums (l/h)	Maksimālais spiediens (m)	Filtra virsma (cm^2)	Dīķa izmēri ar zivju populāciju (m^3)	Dīķa izmēri bez zivju populācijas (m^3)	Kabeļa garums (m)
Filtral 2500 UVC	247x183x160	3,3	AC 230V, 50 Hz	20	7 W TC-S (UV-C)	½”	600	1,3	232	≤1,3	≤2,5	10
Filtral 5000 UVC	380x290x160	4,5	AC 230V, 50 Hz	35	11W TC-S (UV-C)	½”	1100	2,3	564	≤2,5	≤5	10

Simboli uz iekārtas informatīvās plāksnītes

IP 68 2 m	Iekārta aizsargāta no putekļu iekļūšanas. Iekārta iegremdējama ūdenī līdz 2 m.
	Uzmanību! Bīstams radioaktīvais starojums!
	Sala periodam iestājoties iekārta demontējama.
	Plīstošs, rokās turēt uzmanīgi. Uzmanību! Sagriešanās risks!
	Uzmanību! Uzmanīgi izlasiet lietošanas instrukciju.

Filtral 2500 UVC	
Poz.	
1	14041
2	13705
3	13623
4	13643
5	28553
6	13965
7	35762
8	35897
9	27891
10	12049
11	19475
12	13646
13	57111
A	13966

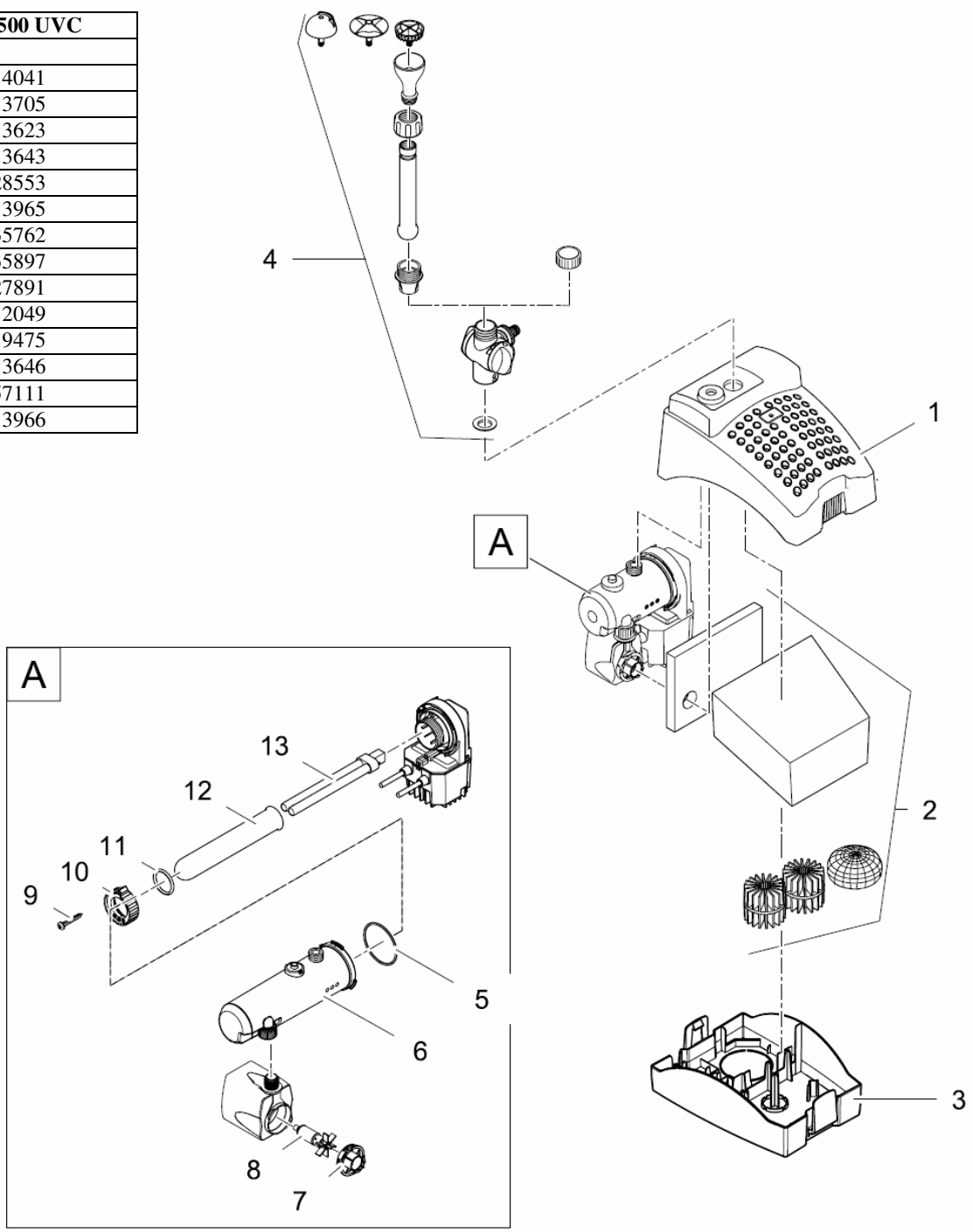
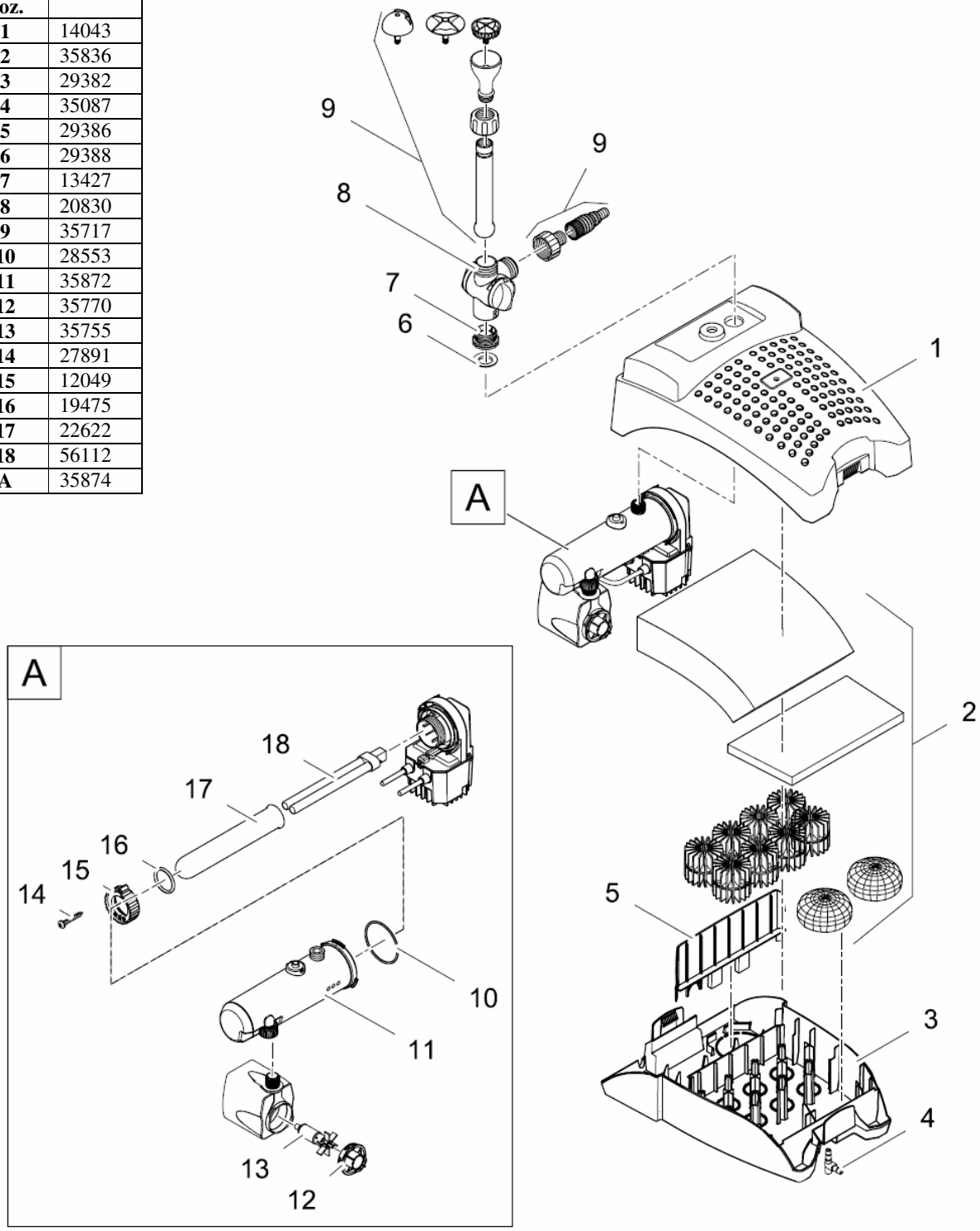
Filtral 5000 UVC	
Poz.	
1	14043
2	35836
3	29382
4	35087
5	29386
6	29388
7	13427
8	20830
9	35717
10	28553
11	35872
12	35770
13	35755
14	27891
15	12049
16	19475
17	22622
18	56112
A	35874