6720808977-00.2V

Karstā ūdens tvertne

Tronic

ES 010/015 5...

BOSCH

Montāžas un lietošanas instrukcija

6 720 811 078 (2015/12) LV

Satura rādītājs

1 Simbolu skaidrojums un drošības norādījumi 3
1.1 Simbolu skaidrojums 3
1.2 Drošības norādījumi 3

2 Tehniskie dati un izmēri 4
2.1 Paredzētais lietojums 4
2.2 Karstā ūdens tvertnes raksturojums 4
2.3 Pretkorozijas aizsardzība 4
2.4 Piederumi (ietilpst karstā ūdens tvertnes piegādes komplektā) 4
2.5 Tehniskie dati 5
2.6 Ierīces dati attiecībā uz enerģijas patēriņu . 6
2.7 Izmēri 7
2.8 Komponenti 8
2.9 Elektriskā shēma 9

3 Prasības 9

4 Transportēšana 9
4.1 Transportēšana, uzglabāšana un utilizācija . 9

5 Uzstādīšana 10
5.1 Svarīgi norādījumi 10
5.2 Uzstādīšanas telpas izvēle 10
5.3 Ūdens pieslēgums 10
5.4 Pieslēgšana elektrotīklam 12
5.5 Karstā ūdens tvertnes ekspluatācijas uzsākšana 12

6 Lietošana 12
6.1 Karstā ūdens tvertnes ieslēgšana/izslēgšana 13
6.2 Karstā ūdens temperatūras ieregulēšana . 13
6.2.1 „Anti-Frost“ režīms 13
6.3 Karstā ūdens tvertnes iztukšošana 13

7 Apkārtējās vides aizsardzība/Utilizācija 13

8 Apsekošana un apkope 14
8.1 Norādījumi lietotājam 14
8.1.1 Tīrīšana 14
8.1.2 Drošības vārsta pārbaude 14
8.1.3 Drošības vārsts 14
8.1.4 Apkope un remonts 14
8.2 Regulāras apkopes 14
8.2.1 Funkcionālā pārbaude 14
8.2.2 Magnija anods 14
8.2.3 Regulāra tīrīšana 15
8.2.4 Ilgākas neizmantošanas periods (ilgāk par 3 mēnešiem) 16
8.3 Drošības termostats 16
8.4 Pēc apkopes darbiem 16

9 Kļūmes 17
9.1 Traucējums/cēlonis/novēršana 17

10 Elektriskā ūdens sildītāja garantijas talons 18

1 Simbolu skaidrojums un drošības norādījumi

1.1 Simbolu skaidrojums

Brīdinājuma norādījumi

Brīdinājuma norādes tekstā ir apzīmētas ar brīdinājuma trijstūri.
Turklāt signālvārdi brīdinājuma sākumā apzīmē seku veidu un nopietnību gadījumā, ja nav veikti pasākumi briesmu novēršanai.

Šajā dokumentā var būt lietoti šādi signālvārdi:

- **IEVĒRĪBAI** norāda, ka var rasties materiālie zaudējumi.
- **UZMANĪBU** norāda, ka personas var gūt vieglas vai vidēji smagas traumas.
- **BRĪDINĀJUMS** nozīmē, ka iespējamas smagas un pat nāvējošas traumas.
- **BĪSTAMI** nozīmē, ka iespējamas smagas un pat nāvējošas traumas.

Svarīga informācija

Svarīga informācija, kas nav saistīta ar cilvēku apdraudējumu vai mantas bojājuma risku, ir apzīmēta ar līdzās novietoto simbolu.

Citi simboli

Simbols	Nozīme
▶	Darbība
→	Norāde uz citām vietām dokumentā
•	Uzskaitījums/saraksta punkts
–	Uzskaitījums/saraksta punkts (2. līmenis)

Tab. 1

1.2 Drošības norādījumi

Montāža

- ▶ Instalēšanu drīkst veikt vienīgi autorizēts speciālists.
- ▶ Karstā ūdens tvertnes un/vai elektrisko piederumu instalācijai saturam atbilstošā apjomā jāatbilst standartam IEC 60364-7-701.
- ▶ Karstā ūdens tvertne jāuzstāda no sala pasargātā telpā.
- ▶ Pirms elektriskajiem savienojumiem ir jāizveido hidrauliskais pieslēgums un jāpārbauda hermētiskums.
- ▶ Montāžas laikā atvienojiet karstā ūdens tvertni no elektrotīkla.

Uzstādīšana, pārinstalēšana

- ▶ Karstā ūdens tvertnes uzstādīšanu un pārbūvi drīkst veikt tikai specializēts uzņēmums.
- ▶ Nekad nenobloķējiet drošības vārsta izeju.
- ▶ Uzsildīšanas laikā no drošības vārsta izejas var izplūst ūdens.

Apkope

- ▶ Apkopi drīkst veikt vienīgi sertificēts speciālists.
- ▶ Pirms ikvienas apkopes karstā ūdens tvertne ir jāatvieno no elektrotīkla.
- ▶ Veicot montāžu un apkopi, lietotājs ir atbildīgs par iekārtas drošumu un nekaitīgumu apkārtējai videi.
- ▶ Izmantot tikai oriģinālās rezerves daļas.
- ▶ Ja tīkla kabelis ir bojāts, to drīkst aizstāt tikai ražotājs vai atbilstoši kvalificēts klientu servisa pārstāvis, lai novērstu apdraudējumu.

Nodošana lietotājam

Informējiet lietotāju par izstrādājuma apkalpošanu un darbības principiem.

- ▶ Instruējiet lietotāju par iekārtas lietošanu, īpaši rūpīgi izskaidrojot darbības, kas jāveic attiecībā uz drošību.
- ▶ Informējiet lietotāju par to, ka iekārtas konstrukcijas izmaiņas vai remontdarbus drīkst veikt tikai sertificēts specializēts uzņēmums.
- ▶ Informējiet lietotāju par periodiskas aspekošanas un apkopes nepieciešamību, lai nodrošinātu drošu un videi draudzīgu iekārtas darbību.
- ▶ Nododiet lietotājam glabāšanai montāžas un lietošanas instrukcijas.

Mājsaimniecībai un līdzīgiem mērķiem paredzēto elektrisko ierīču drošība

Lai novērstu elektrisko ierīču radītu apdraudējumu, atbilstoši EN 60335-1 ir jāievēro šādas prasības:

„Šo ierīci drīkst lietot bērni, kas vecāki par 8 gadiem, personas ar fiziskiem, uztveres vai garīgiem traucējumiem, kā arī personas bez pieredzes vai zināšanām par šādu ierīču apkalpošanu, ja ir nodrošināta pienācīga uzraudzība vai arī lietotājs ir instruēts par ierīces drošu ekspluatāciju un no tās

izrietošiem riskiem. Neļaujiet bērniem spēlēties ar ierīci. Bērni nedrīkst veikt ierīces tīrīšanas un apkopes darbus bez pienācīgas uzraudzības.“

„Lai novērstu apdraudējumu, bojātu elektrotīkla strāvas padeves kabeli uzticiet nomainīt ražotājam vai klientu servisam, vai sertificētam elektriķim.“

2 Tehniskie dati un izmēri

2.1 Paredzētais lietojums

Karstā ūdens tvertnes ir paredzētas sanitārā ūdens sildīšanai un uzglabāšanai. Ievērojiet spēkā esošos nacionālos noteikumus, standartus un direktīvas par sanitāro ūdeni.

Montējiet tvertni tikai slēgtās sistēmās.

Jebkura cita izmantošana neatbilst paredzētajiem mērķiem. Tās rezultātā radušies bojājumi neietilpst garantijas nosacījumos.

Prasības attiecībā uz sanitāro ūdeni	Mērvienība	
Ūdens cietība, min.	ppm grain/ASV gallon °dH	120 7.2 6.7
pH, min. – maks.		6,5 – 9,5
Vadītspēja, min. – maks.	µS/cm	130 – 1500

Tab. 2 Prasības attiecībā uz sanitāro ūdeni

2.2 Karstā ūdens tvertnes raksturojums

- Emaljēta tērauda tvertnes tilpne, atbilstoši Eiropas standartiem
- Augsta spiediena stabilitāte
- Ārsienas apšuvums: tērauda loksne un/vai plastmasa
- Vienkārša lietošana
- Izolācijas materiāls, hlorfluoroglekli (CIFC) nesaturošs poliuretāns
- Magnija aizsarganods.

2.3 Pretkorozijas aizsardzība

Karstā ūdens tvertnes iekšējā siena ir emaljēta. Tādā veidā tiek nodrošināts pilnīgi neitrāls un ūdensizturīgs kontakts ar sanitāro ūdeni. Kā papildu aizsardzība ir iemontēts magnija anods.

2.4 Piederumi (ietilpst karstā ūdens tvertnes piegādes komplektā)

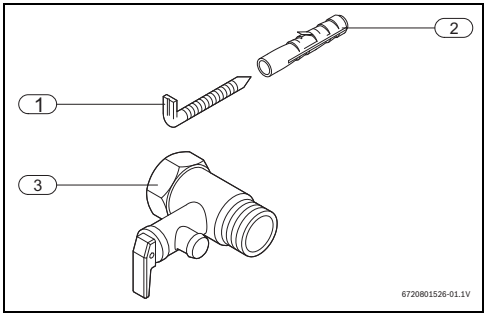

Att. 1

[1] Skrūves (2x)
[2] Dībeļi (2x)
[3] Drošības vārsts (8 bar)

2.5 Tehniskie dati

Šī iekārta atbilst Eiropas direktīvas 2014/35/EK un 2014/30/EK prasībām.

Tehniskie dati	Mērvienība	ES 010	ES 015
Vispārīga informācija			
Tilpums	l	10	15
Tukšas tvertnes svars	kg	6,6	8,3
Pilnas tvertnes svars	kg	16,6	23,3
Ūdens			
Maks. pieļaujamais ieplūdes spiediens	bar	8	
Ūdens pieslēgumi	Collas	1/2	
Elektriskā sistēma			
Jauda	W	1500	1500
Uzsildīšanas laiks (ΔT- 50 °C)		0 h 23 min.	0 h 35 min.
Ieejas spriegums	VAC	230	
Frekvence	Hz	50	
Elektriskā strāva (vienfāzes)	A	6,5	6,5
Tīkla kabelis ar spraudni (tips)		H05VV - F 3G1.5 mm^2 vai H05VV - F 3G1.0 mm^2	
Aizsardzības klase		I	
Aizsardzības klase		IPX4	
Ūdens temperatūra			
Temperatūras diapazons	°C	līdz 70	

Tab. 3 Tehniskie dati

2.6 Ierīces dati attiecībā uz enerģijas patēriņu

Turpmākie izstrādājuma dati atbilst ES regulu 811/2013, 812/2013, 813/2013 un 814/2013 prasībām, ar ko papildina Direktīvu 2010/30/ES.

Izstrādājuma dati	Simbols	Vienība	7736502058	7736502059
Modelis	–	–	ES 010 5 1500W BO M1R-KNWVT	ES 015 5 1500W BO M1R-KNWVT
Slāpekļa oksīdu emisijas	NO_x	mg/kWh	0	0
Akustiskās jaudas līmenis telpās	L_{WA}	dB(A)	15	15
Deklarētais slodzes profils	–	–	XXS	XXS
Ūdens uzsildīšanas energoefektivitāte klase	–	–	C	D
Ūdens uzsildīšanas energoefektivitāte	η_{wh}	%	30	29
Gada elektroenerģijas patēriņš	AEC	kWh	617	641
Dienas elektroenerģijas patēriņš (vidēji klimatiskie apstākļi)	Q_{elec}	kWh	3,051	3,162
Gada kurināmā patēriņš	AFC	GJ	0	0
Dienas kurināmā patēriņš	Q_{fuel}	kWh	0	0
Viedregulators ieslēgts?	–	–	Nē	Nē
Sajaukts ūdens 40 °C temperatūrā	V_{40}	l	14	29
Tvertnes tilpums	V	l	10	15
Temperatūras regulatora iestatījums (piegādes stāvoklis)	T_{set}	°C	70	70
Dati par darbspēju ārpus maksimālās slodzes laika	–	–	Nē	Nē

Tab. 4 Izstrādājuma datu lapa par energopatēriņu

Izstrādājuma dati	Simbols	Vienība	7736502060	7736502061
Modelis	–	–	ES 010 5 1500W BO M1R-KNWVB	ES 015 5 1500W BO M1R-KNWVB
Slāpekļa oksīdu emisijas	NO_x	mg/kWh	0	0
Akustiskās jaudas līmenis telpās	L_{WA}	dB(A)	15	15
Deklarētais slodzes profils	–	–	XXS	XXS
Ūdens uzsildīšanas energoefektivitāte klase	–	–	B	C
Ūdens uzsildīšanas energoefektivitāte	η_{wh}	%	33	30
Gada elektroenerģijas patēriņš	AEC	kWh	561	617
Dienas elektroenerģijas patēriņš (vidēji klimatiskie apstākļi)	Q_{elec}	kWh	2,727	3,023
Gada kurināmā patēriņš	AFC	GJ	0	0
Dienas kurināmā patēriņš	Q_{fuel}	kWh	0	0
Viedregulators ieslēgts?	–	–	Nē	Nē
Sajaukts ūdens 40 °C temperatūrā	V_{40}	l	20	23
Tvertnes tilpums	V	l	10	15
Temperatūras regulatora iestatījums (piegādes stāvoklis)	T_{set}	°C	70	70
Dati par darbspēju ārpus maksimālās slodzes laika	–	–	Nē	Nē

Tab. 5 Izstrādājuma datu lapa par energopatēriņu

2.7 Izmēri

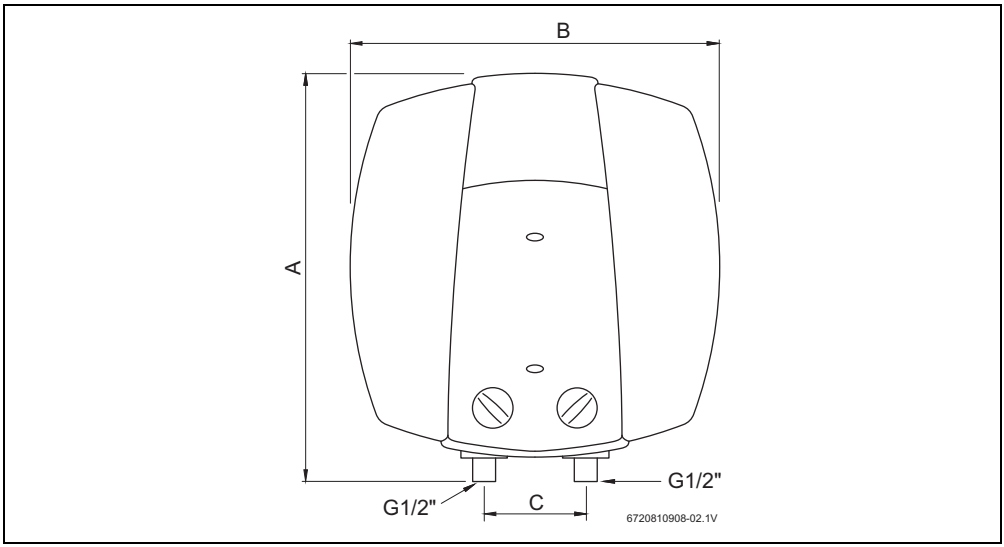

Att. 2 Izmēri, mm

Izstrādājums	A	B	C
ES010...	408	368	100
ES015...	408	368	100

Tab. 6

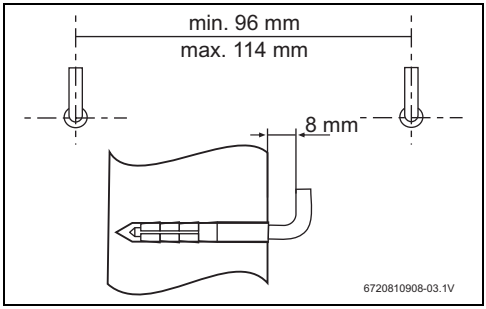

Att. 3

2.8 Komponenti

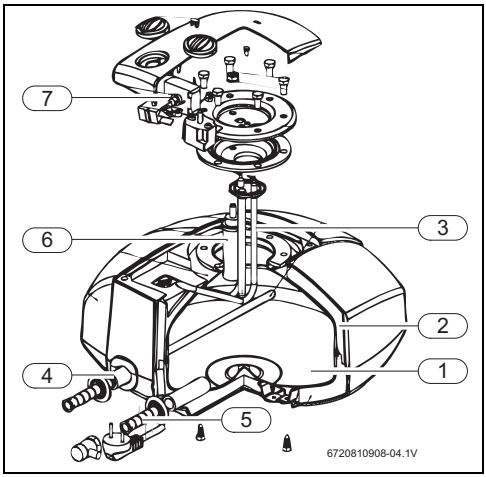

Att. 4 Uzbūve

[1] Tvertnes tilpne
[2] Izolējošs slānis no hlorfluoroglekli (CIFC) nesaturoša poliuretāna
[3] Sildelements
[4] Karstā ūdens izeja ½ "
[5] Aukstā ūdens ieeja ½ "
[6] Magnija anods
[7] Drošības temperatūras ierobežotājs un regulēšana

2.9 Elektriskā shēma

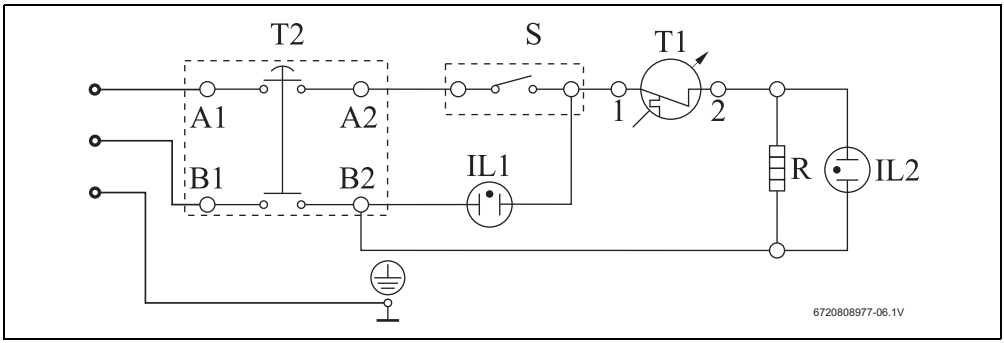

Att. 5 Pieslēgumu shēma

3 Prasības

Instalējot un apkalpojot elektriskās karstā ūdens tvertnes, jāievēro spēkā esošie standarti.

4 Transportēšana

- ▶ Izstrādājums nedrīkst nokrist zemē.
- ▶ Transportējiet izstrādājumu oriģinālajā iepakojumā un izmantojiet atbilstošu transportlīdzekli.

4.1 Transportēšana, uzglabāšana un utilizācija

- Izstrādājums jāuzglabā sausā un no sala pasargātā vietā.
- Atbilstošā apjomā jāievēro direktīva EU 2002/96/EK par elektrisko un elektronisko iekārtu atkritumiem.

5 Uzstādīšana

Uzstādīšanu, pieslēgšanu pie elektrotīkla un ekspluatācijas uzsākšanu drīkst veikt vienīgi gāzapgādes vai elektroapgādes uzņēmumā sertificēts specializētais uzņēmums.

5.1 Svarīgi norādījumi

UZMANĪBU:
- Nepieļaujiet, ka karstā ūdens tvertne nokrīt zemē.
- Karstā ūdens tvertni izsaiņojiet tikai uzstādīšanas telpā.
- Karstā ūdens tvertnes un/vai elektrisko piederumu instalācijai saturam atbilstošā apjomā jāatbilst standartam IEC 60364-7-7-701.
- Pievienošanai izvēlieties sienu ar uzpildītai karstā ūdens tvertnei pietiekamu nestpēju, → 5. lpp.

UZMANĪBU: Sildelementu bojājumi!
- Vispirms izveidojiet ūdens pieslēgumus un piepildiet karstā ūdens tvertni.
- Pēc tam pieslēdziet karstā ūdens tvertni pie tīkla, izmantojot iezemētu kontaktligzdu.

5.2 Uzstādīšanas telpas izvēle

UZMANĪBU:
- Pievienošanai izvēlieties sienu ar uzpildītai karstā ūdens tvertnei pietiekamu nestpēju, → 5. lpp.

Prasības uzstādīšanas telpai
- Ievērot nacionālās likumdošanas normas.
- Uzstādiet karstā ūdens tvertni drošā attālumā no siltuma avotiem.
- Karstā ūdens tvertne jāinstalē no sala pasargātā telpā.
- Instalējiet karstā ūdens tvertni visbiežāk lietotā siltā ūdens krāna tuvumā, lai samazinātu siltuma zudumus un gaidīšanas laiku.
- Karstā ūdens tvertne jāuzstāda tādā telpā, kurā ir iespējams demontēt magnija anodu un veikt nepieciešamos apkopes darbus.

1. un 2. drošības zona
- Nedrīkst instalēt 1. un 2. drošības zonā.
- Instalējiet karstā ūdens tvertni ārpus drošības zonām, ievērojot minimālo attālumu līdz vannai 60 cm.

UZMANĪBU:
- Nodrošiniet, lai karstā ūdens tvertne būtu pievienota pie sistēmas (drošinātāju kārbas) ar zemētāja vadu.

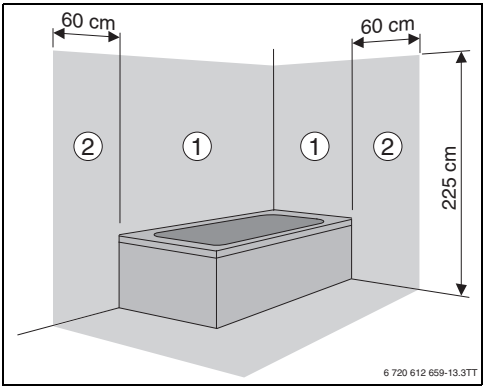

Att. 6 Drošības zonas

5.3 Ūdens pieslēgums

IEVĒRĪBAI: Korozijas radīti bojājumi karstā ūdens tvertnes pieslēgumos!
- Aprīkojiet ūdens pieslēgumus ar izolējošiem skrūvsavienojumiem. Tas novērš strāvas (līdzstrāvas) plūsmu starp metāliskajiem hidraulikas pieslēgumiem un tādā veidā novērš koroziju.

IEVĒRĪBAI: Īpašuma bojājumi!
- Ja ūdenī ir suspendētas daļiņas, ūdens ieejā jāinstalē filtrs.

Ieteikums:
- Sistēmu vajadzētu iepriekš izskalot, jo netīrumu daļiņas samazina ūdens caurplūdi, bet stipra piesērējuma apstākļos var pavisam pārtraukt plūsmu.

- Atbilstoši jāiezīmē aukstā un karstā ūdens caurules, lai nepieļautu samaināšanu vietām (→ 7. un 8. att.).

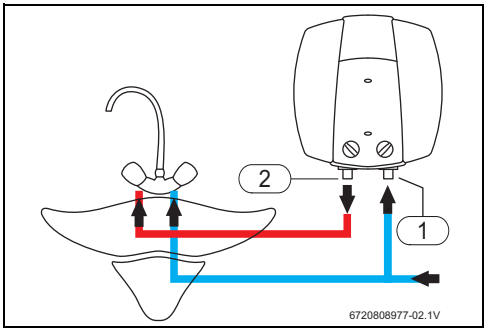

Att. 7 Montāža virs izlietnes

[1] Aukstā ūdens ieeja (pa labi)
[2] Karstā ūdens izeja (pa kreisi)

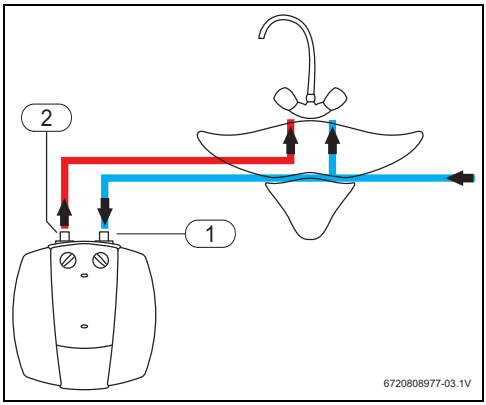

Att. 8 Montāža zem izlietnes

[1] Aukstā ūdens ieeja (pa labi)
[2] Karstā ūdens izeja (pa kreisi)

- Hidraulisko pieslēgumu izveidošanai izmantojiet komplektācijā ietilpstošos piederumus.

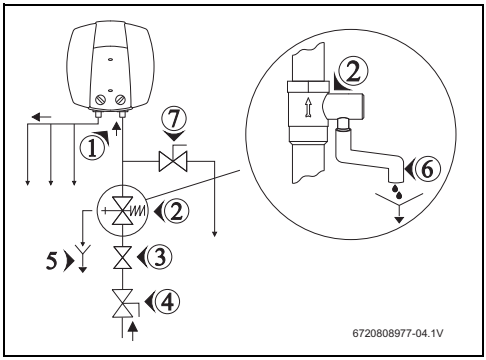

Att. 9 Ūdens pieslēgums

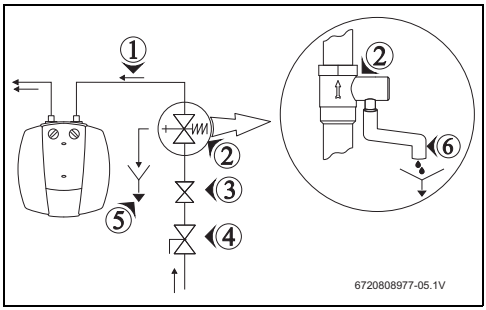

Att. 10 Ūdens pieslēgums

[1] Pieslēgums pie ūdensvada
[2] Drošības vārsts
[3] Spiediena redukcijas vārsts (ūdens spiedienam virs 7 bar)
[4] Aizbīdnis
[5] Sifons
[6] Piltuves sifona pieslēgums
[7] Izplūdes krāns

Lai nepieļautu traucējumus, ko rada pēkšņas spiediena svārstības ūdensapgādes tīklā, pirms tvertnes ir ieteicams iemontēt pretvārstu.

Aizsalšanas riska gadījumā:

- Izslēdziet karstā ūdens tvertni.
- Iztukšojiet karstā ūdens tvertni (→ 6.3. nodaļa).

Drošības vārsts

BĪSTAMI:
- Pie karstā ūdens tvertnes aukstā ūdens pieslēguma piemontējiet drošības vārstu (→ 9. un 10. att.).

IEVĒRĪBAI:
NEKAD NENOBLOĶĒJIET DROŠĪBAS VĀRSTA IZEJU.
Nekādā gadījumā neiemontējiet nekādus piederumus starp drošības vārstu un elektriskās ūdens tvertnes aukstā ūdens pieslēgumu.

Kad ūdens spiediens ir lielāks par 80 % no karstā ūdens tvertnes maksimālā spiediena (6,4 bar), instalējiet spiediena reduktoru (→ 9. att.).
Kad ūdens spiediens karstā ūdens tvertnē pārsniedz 6,4 bar, nostrādā drošības vārsts. Novadiet izplūstošo ūdeni.

5.4 Pieslēgšana elektrotīklam

BĪSTAMI:
Augsts spriegums!
- Pirms uzsākt darbus pie elektriskās sistēmas, karstā ūdens tvertne jāatvieno no elektrotīkla (drošinātājs vai cits veids).

Visām karstā ūdens tvertnes regulēšanas, kontroles un drošības ierīcēm jābūt rūpīgi pārbaudītām un darba gatavībā.

UZMANĪBU:
Elektriskā aizsardzība!
- Slēguma shēmā karstā ūdens tvertnei jābūt paredzētam atsevišķam savienojumam ar 30 mA diferenciālās strāvas slēdzi un zemējumu.

Elektrotīkla pieslēgumam jāatbilst attiecīgās valsts noteikumiem par elektroinstalācijām.

- Pieslēdziet karstā ūdens tvertni pie tīkla, izmantojot iezemētu kontaktligzdu.

5.5 Karstā ūdens tvertnes ekspluatācijas uzsākšana

- Pārbaudiet, vai karstā ūdens tvertne ir pareizi instalēta.
- Atveriet ūdens vārstus.
- Atveriet visus karstā ūdens krānus un pilnībā atgaisojiet ūdens cauruļvadus.
- Pārbaudiet visu savienojumu hermētiskumu un piepildiet pilnu tvertni.
- Pieslēdziet karstā ūdens tvertni pie elektrotīkla.
- Iepazīstiniet lietotāju ar karstā ūdens tvertnes funkcionēšanas principu un tās apkalpošanu.

6 Lietošana

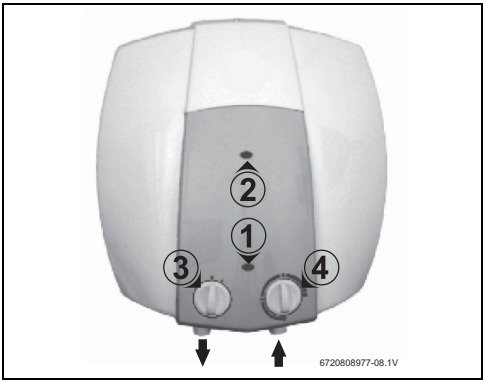

Att. 11 Lietotāja panelis

[1] Darbības režīmu spuldzītes savienojums ar strāvas tīklu
[2] Darbības režīmu spuldzīte
[3] Iesl./izsl. slēdzis
[4] Temperatūras regulators

UZMANĪBU: Karstās ūdens tvertnes pirmreizējo ekspluatācijas uzsākšanu veic sertificēts speciālists. Speciālists sniedz klientam visu informāciju, kas ir nepieciešama, lai karstā ūdens tvertne darbotos nevainojami.

6.1 Karstā ūdens tvertnes ieslēgšana/izslēgšana

Ieslēgšana

- Iestatiet slēdzi pozīcijā „I“.

Izslēgšana

- Iestatiet slēdzi pozīcijā „0“.

6.2 Karstā ūdens temperatūras ieregulēšana

Karstā ūdens temperatūrai sasniedzot iestatīto vērtību, karstā ūdens tvertne pārtrauc sildīšanas procesu (darbības režīma spuldzīte nodziest). Ja ūdens temperatūra ir zemāka par iestatīto temperatūru, karstā ūdens tvertne turpina sildīšanas procesu (darbības režīmu spuldzīte deg), kamēr tiek sasniegta vēlamā temperatūra.

Temperatūru var iestatīt ar temperatūras regulatoru līdz pat 70 °C.

Temperatūras paaugstināšana

- Pagrieziet temperatūras regulatoru pa labi.

Temperatūras samazināšana

- Pagrieziet temperatūras regulatoru pa kreisi.

6.2.1 „Anti-Frost“ režīms ❄

Šajā režīmā karstā ūdens tvertne ieslēdzas vienmēr, kad temperatūra karstā ūdens tvertnes iekšpusē sasniedz 5 °C.

- Iestatiet slēdzi pozīcijā „ ❄“.

6.3 Karstā ūdens tvertnes iztukšošana

- Atvienojiet karstā ūdens tvertni no elektrotīkla.

BĪSTAMI: Applaucēšanās risks!
Pirms drošības vārsta atvēršanas atgrieziet siltā ūdens krānu un pārbaudiet ūdens temperatūru karstā ūdens tvertnē.

- Nogaidiet, līdz karstā ūdens temperatūra ir pazeminājusies tiktāl, ka nav iespējama applaucēšanās vai citi bojājumi.

- Aizveriet ūdens padeves krānu un atgrieziet vienu karstā ūdens krānu.
- Atveriet drošības vārstu (→ 12. att.).
- Nogaidiet, kamēr karstā ūdens tvertne ir pilnīgi iztukšota.

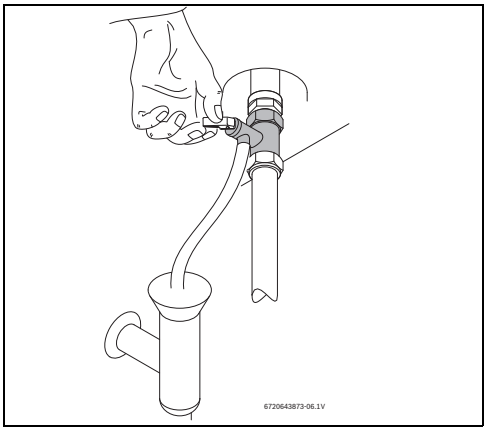

Att. 12 Drošības vārsta manuāla atvēršana

7 Apkārtējās vides aizsardzība/Utilizācija

Apkārtējās vides aizsardzība ir viens no galvenajiem Bosch grupas uzņēmumu principiem.
Izstrādājumu kvalitāte, ekonomiskums un vides aizsardzība ir vienlīdz nozīmīgi mērķi. Vides aizsardzības likumi un priekšraksti tiek stingri ievēroti.
Lai aizsargātu apkārtējo vidi, mēs, ņemot vērā ekonomiskos aspektus, izmantojam iespējami labāko tehniku un materiālus.

Iesaiņojums

Mēs piedalāmies iesaiņojamo materiālu izmantošanas sistēmas izstrādē, lai nodrošinātu to optimālu pārstrādi.
Visi iesaiņojuma materiāli ir nekaitīgi apkārtējai videi un izmantojami otrreiz.

Nolietotās elektriskās un elektroniskās ierīces

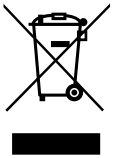

Atsevišķi savāciet vairs neizmantojamas elektriskās un elektroniskās ierīces un nododiet tās dabai draudzīgai pārstrādei (Eiropas Savienības direktīva par nolietotām elektriskām un elektroniskām ierīcēm).

Nolietotu elektrisko un elektronisko ierīču utilizācijai izmantojiet valstī esošo atgriešanas un savākšanas sistēmu.

8 Apsekošana un apkope

Apkopi drīkst veikt vienīgi sertificēts speciālists.

8.1 Norādījumi lietotājam

8.1.1 Tīrīšana

- Nekad neizmantojiet abrazīvus, kodīgus vai šķīdinātāju saturošus tīrīšanas līdzekļus.
- Ja nepieciešams, karstā ūdens tvertnes apšuvumu tīriet ar mīkstu drānu.

8.1.2 Drošības vārsta pārbaude

- Pārbaudiet, vai uzsildīšanas laikā no drošības vārsta izejas izplūst ūdens.
- Nekad nenobloķējiet drošības vārsta izeju.

8.1.3 Drošības vārsts

- Manuāli atveriet drošības vārstu vismaz reizi mēnesī (→ 12. att.).

BRĪDINĀJUMS:
Nodrošiniet, lai iztecinātais ūdens neradītu personīgas traumas vai materiālos zaudējumus.

8.1.4 Apkope un remonts

- Klients ir atbildīgs par regulārām apkopēm un pārbaudēm, ko veic tehniskais klientu serviss vai sertificēts spacializētais uzņēmums.

8.2 Regulāras apkopes

BRĪDINĀJUMS:
Pirms apkopes darbu uzsākšanas:
- Atvienojiet karstā ūdens tvertni no elektrotīkla.
- Aizveriet ūdens padeves krānu (→ 9. att.).

- Izmantot tikai oriģinālās rezerves daļas.
- Rezerves daļas var pasūtīt, izmantojot karstā ūdens tvertnes rezerves daļu katalogu.
- Apkopes laikā demontēto blīvējumu vietā ielieciet jaunas detaļas.

8.2.1 Funkcionālā pārbaude

- Pārbaudiet visus komponentus, vai tie funkcionē nevainojami.

UZMANĪBU: Emaljētā pārklājuma bojājumi!
Nekad netīriet karstā ūdens tvertnes emaljēto iekšpusi ar atkaļķošanas līdzekļiem. Lai aizsargātu emaljēto pārklājumu, nav nepieciešami nekādi papildu produkti.

8.2.2 Magnija anods

Tvertnē ievietotais magnija anods pasargā karstā ūdens tvertni no korozijas.

BRĪDINĀJUMS:
Karstā ūdens tvertni drīkst ekspluatēt tikai ar ievietotu magnija anodu.

BRĪDINĀJUMS:
Magnija anods ir jāpārbauda katru gadu un jānomaina, ja tas ir nepieciešams. Ja karstā ūdens tvertnes tiek ekspluatētas bez šīs aizsardzības, ražotāja garantija vairs nav spēkā.

- Pirms darbu sākuma pārliecinieties, ka karstā ūdens tvertne ir atvienota no elektrotīkla.
- Pilnībā iztukšojiet karstā ūdens tvertni (→ 6.3. nodaļa).
- Noņemiet tvertnes vāku.

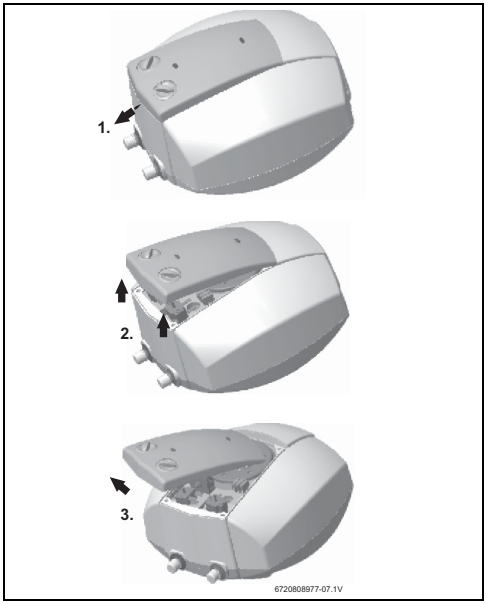

Att. 13

- ▶ Atvienojiet karstā ūdens tvertnes drošības slēdzi.
- ▶ Atvienojiet temperatūras ierobežotāja pieslēguma kabeli.
- ▶ Izskrūvējiet atloka stiprinājuma skrūves (→ 14. att., [1]).
- ▶ Noņemiet atloku (→ 14. att., [2]).
- ▶ Pārbaudiet magnija anodu (→ 14. att., [3]) un, ja nepieciešams, nomainiet.

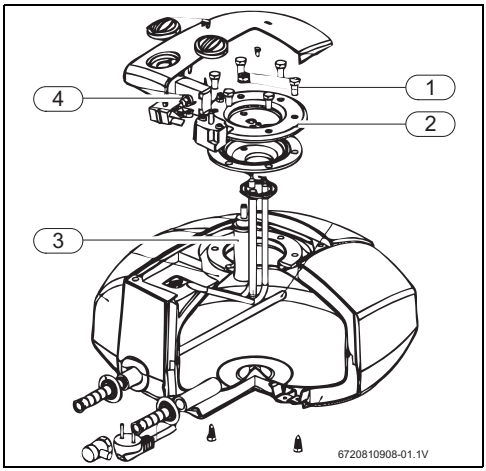

Att. 14 Piekļuve iekštelpai un komponentu numerācija

[1] Stiprinājuma skrūves
[2] Atloks
[3] Magnija anods
[4] Drošības termostats

8.2.3 Regulāra tīrīšana

BĪSTAMI: Applaucēšanās risks!
Regulārās tīrīšanas reizēs karstais ūdens var izraisīt smagu applaucēšanos.

- ▶ Tīrīšana jāveic normālo darba periodu starplaikos.

- ▶ Aizveriet visus karstā ūdens krānus.
- ▶ Brīdiniet iedzīvotājus par applaucēšanās risku.
- ▶ Iestatiet temperatūras regulatoru uz augstāko temperatūru, pagriežot temperatūras regulatoru pa labi, līdz tas apstājas (→ 11. att., [4]).
- ▶ Nogaidiet, kamēr nodziest statusa lampiņa.
- ▶ Atgrieziet visus karstā ūdens krānus. Sāciet ar to krānu, kas atrodas vistuvāk karstā ūdens tvertnei. Vismaz 3 minūtes ļaujiet visam karstajam ūdenim iztecēt no tvertnes.
- ▶ Aizveriet karstā ūdens krānus un iestatiet temperatūras ierobežotājā normālu darba temperatūru.

8.2.4 Ilgākas neizmantošanas periods (ilgāk par 3 mēnešiem)

Ja karstā ūdens tvertne netiek izmantota ilgāku laiku (vairāk nekā 3 mēnešus), tvertnē esošais ūdens ir jānomaina.

- ▶ Atvienojiet karstā ūdens tvertni no elektrotīkla.
- ▶ Pilnībā iztukšojiet karstā ūdens tvertni.
- ▶ Piepildiet tvertni, līdz no visiem karstā ūdens krāniem sāk tecēt ūdens.
- ▶ Pieslēdziet karstā ūdens tvertni pie elektrotīkla.

8.3 Drošības termostats

Karstā ūdens tvertne ir aprīkota ar automātisku drošības ierīci. Ja karstā ūdens temperatūra tvertnē pārsniedz noteiktu robežvērtību, drošības ierīce atvieno tvertni no elektrotīkla, lai novērstu negadījumu risku.

BĪSTAMI: Atcelt temperatūras ierobežotāja traucējumu drīkst vienīgi sertificēts speciālists!
Drošības temperatūras ierobežotāju drīkst atbloķēt tikai pēc tam, kad ir novērsts traucējuma cēlonis. Lai atceltu drošības temperatūras ierobežotāja traucējumu:

- ▶ Nospiediet kļūmju atbloķēšanas taustiņu (→ 14. att., [4]) līdz galam.

8.4 Pēc apkopes darbiem

- ▶ Kārtīgi pievelciet visus ūdens pieslēgumus un pārbaudiet hermētiskumu.
- ▶ Pievienojiet karstā ūdens tvertni.

9 Kļūmes

9.1 Traucējums/cēlonis/novēršana

BĪSTAMI:
Montāžu, apkopi, remontu drīkst veikt vienīgi sertificēti specializētie uzņēmumi.

Turpmākajā tabulā ir apkopoti varbūtējo traucējumu novēršanas paņēmieni.

Kļūme							Iemesls	Novēršana
Auksts ūdens	Ļoti karsts ūdens	Pārāk mazs ražīgums	Pastāvīgi tek no drošības vārsta	Rūsas krāsas ūdens	Ūdens nelabi ož	Trokšņi karstā ūdens tvertnē		
X							Drošinātājs vai drošības slēdzis nostrādājis (pārsniegta jauda).	▶ Pārbaudiet, vai karstā ūdens tvertnes elektriskie vadi ir piemēroti apgādei ar nepieciešamā stipruma strāvu.
X	X						Temperatūras ierobežotājā nepareizi iestatīta temperatūra.	▶ Iestatiet temperatūras ierobežotāju.
X							Aktivizēts drošības temperatūras ierobežotājs.	▶ Nomainiet vai pārinstalējiet temperatūras ierobežotāju.
X							Sildelementa defekts.	▶ Nomainiet sildelementu.
X							Temperatūras ierobežotājs darbojas nepareizi.	▶ Nomainiet vai pārinstalējiet temperatūras ierobežotāju.
X		X	X				Karstā ūdens tvertnē un/vai pie drošības ierīču grupas ir izveidojusies katlakmens kārta.	▶ Likvidējiet katlakmeni. ▶ Ja nepieciešams, nomainiet drošības ierīču grupu.
		X	X			X	Ūdens spiediens iekārtā.	▶ Pārbaudiet ūdens spiedienu iekārtā. ▶ Ja nepieciešams, montējiet spiediena reduktoru.
		X				X	Ūdensapgādes tīkla ražīgums.	▶ Pārbaudiet cauruļvadus.
				X			Karstā ūdens tvertnes korozija.	▶ Iztukšojiet karstā ūdens tvertni un pārbaudiet, vai uz iekšējās sienas nav korozijas. ▶ Nomainiet magnija anodu.
					X		Bakteriāls piesārņojums.	▶ Iztukšojiet un iztīriet karstā ūdens tvertni. ▶ Dezinficējiet karstā ūdens tvertni.
X							Karstā ūdens tvertnes ražīgums nav atbilstošs patēriņam.	▶ Aizvietojiet ar citu karstā ūdens tvertni, kurai ir atbilstošs ražīgums.

Tab. 7

10 Elektriskā ūdens sildītāja garantijas talons

EE

Garantiitingimused

Elektriboilerite Bosch Tronic garantiiaeg on 2 aastat (24 kuud) alates müügikuupäevast.
Elektriboilerite Bosch Tronic paagi garantiiaeg on 5 aastat (60 kuud) alates müügikuupäevast.
Kehtib ainult Eestis, Lätis, Leedus ja Kaliningradi oblastis seadme ostu tõendava dokumendi esitamisel.

1. Garantii kehtib tingimusel, et on läbi viidud seadme kasutusjuhendis kirjeldatud regulaarne tehniline hooldus.
2. Remondi käigus välja vahetatud detailide garantiiaeg on 6 kuud, kui remondi on teinud Boschi sertifitseeritud teeninduspartner.
3. Garantiiaja jooksul tehtud remonditööde tõttu toote kogu garantiiaega ei pikendata.
4. Garantii ei laiene kahjustustele, mis on tekkinud järgmistel juhtudel, ega järgmistel tingimusel:
   - seadet on kasutatud vastuolus kasutusjuhendis kirjeldatud paigaldamis- ja hooldamisjuhistega;
   - seadmel on näha mehaanilisi kahjustusi;
   - kasutusjuhendis kirjeldatud veevarustuse ja elektritoite standardeid on eiratud;
   - identifitseerimiskleebis on kahjustunud, mistõttu ei ole võimalik teha kindlaks seadme seerianumbrit;
   - siseneva vee torule ei ole paigaldatud survereduktorit, kuigi surve veevärgis ületab 6 baari;
   - külma vee torule ei ole paigaldatud originaalset tagasilöögiklappi/kaitseklappi või see on kahjustunud, blokeerunud või saastunud ebakvaliteetse vee tõttu;
   - seadmega ei ole ühendatud maandust;
   - seadmele on paigaldatud teiste tootjate seadmete detaile;
   - vale transportimine, säilitamine või kasutamine ruumides, kus on ebasobivad keskkonnatingimused;
   - tegu on loomulikult kuluvate detailidega (magneesiumanood, tihendid);
   - tootja või teeninduskeskuse plommid on kahjustatud;
   - teiste kahjustuste puhul, mis ei ole tekkinud tootja süül;
   - kui demonteerimise või remondi on teinud isik, kes ei ole sertifitseeritud Boschi teeninduskeskuses.
5. Kahjustuste kõrvaldamine toimub vastavalt müüja riigis kehtivatele õigusaktidele.
6. Garantiitingimused kehtivad ainult siis, kui:
   - seade on ostetud Boschi ametliike esindajate kaudu ning on olemas kassatšekk või saateleht;
   - garantiitalongil on müüja pitser;
   - garantiitalong on täielikult ja õigesti täidetud ning sellel puuduvad parandused.
7. Kui teeninduse töötaja kutsutakse välja põhjendamatult (juhtumile ei laiene garantii), katab kasutaja kõik väljakutsega seotud kulud.
8. Teeninduse töötaja võib eraldi tasu eest kõrvaldada kahjustused, mis ei ole tekkinud tootja süül. Kui kahjustused, mis ei ole tekkinud tootja süül, mõjutavad seadme toimimise kvaliteeti, muutub seadme garantii kehtetuks. Teeninduse töötaja ei ole kohustatud remontima teisi seadmeid, mille külge on elektriboiler ühendatud. Ta võib seda teha omal äranägemisel eraldi tasu eest.
9. Seadme töö häirete tuvastamisel tuleb toimida järgmiselt:
   - eemaldage seade vooluvõrgust, sulgege külm vesi ja võtke ühendust Boschi teeninduskeskusega;
   - vee lekkimisel paagist tühjendage paak (kui ühendusskeem seda võimaldab ilma ühendusdetaile eemaldamata) ja võtke ühendust Boschi teeninduskeskusega;
   - mitte mingil juhul ärge eemaldage ega võtke lahti seadet ega ühendusdetaile enne Boschi teeninduse töötaja saabumist.

Paigaldamise ja kasutamise tingimustega võite tutvuda boilerile lisatud kasutusjuhendis. Garantiitingimuste ja Robert Boschi sertifitseeritud spetsialistide nimekirjaga võite tutvuda aadressil http://www.boschbaltic-tronic.com/ Pretensioone võetakse vastu ainult siis, kui boilerit on kutsutud remontima Robert Boschi sertifitseeritud spetsialist ja talle esitatakse käesolev garantiitalong täielikult täidetuna.

Tel: +372 6549 561
www.bosch.lv

LV

Garantijas noteikumi:

Garantijas periods Bosch Tronic elektriskajiem ūdens sildītājiem ir 2 gadi (24 mēneši) no pārdošanas dienas.
Garantijas periods Bosch Tronic elektriskā ūdens sildītāja tvertnei ir 5 gadi (60 mēneši) no pārdošanas dienas.
Derīga tikai LV, LT, EE un Kaļiņingradas apgabalā kopā ar iekārtas iegādes apstiprinošu dokumentu.

1. Garantija ir spēkā ievērojot regulāru tehnisko apkopi, kas norādīta instrukcijā.
2. Remonta laikā aizstātajām detaļām garantija ir 6 mēneši, ja remontu veicis Bosch sertificēts servisa partneris.
3. Produkta kopējais garantijas laiks nevar tikt pagarināts pamatojoties uz Garantijas laikā veiktajiem remontiem.
4. Garantija neattiecas uz bojājumiem, kas radušies šādos gadījumos:
- Ierīces izmantošana, kas neatbilst instrukcijā uzrādītajiem uzstādīšanas un uzturēšanas noteikumiem;
- Ja iekārtai ir redzami mehāniski bojājumi;
- Instrukcijā norādīto ūdensapgādes un elektrības padeves standartu neievērošana;
- Bojāta identifikācijas uzlīme, kā rezultātā nevar noteikt iekārtas sērijas numuru;
- Ja nav uzstādīts ienākošā ūdens ievada spiediena reduktors, gadījumos, kad spiediens ūdensvada sistēmā pārsniedz 6 bar;
- Ja uz aukstā ūdens padeves caurules nav uzstādīts oriģinālais pretvārsts/drošības vārsts vai tas ir bojāts, bloķēts vai piesārņots nekvalitatīva ūdens padeves rezultātā;
- Ierīcei nav pievienots zemējums;
- Iekārtai tiek uzstādītas daļas no citu ražotāju iekārtām;
- Nepareiza transportēšana, glabāšana vai pielietojums telpās ar nepiemērotiem klimatiskajiem apstākļiem;
- Uz detaļām ar dabīgo nolietojumu (magnija anods, blīves);
- Ja ir bojātas ražotāja vai servisa centra plombes;
- Citu bojājumu gadījumā, kas nav radušies ražotāja vainas dēļ;
- Ja demontāžu vai remontu veic persona, kas nav sertificēta Bosch servisa centrā.
5. Bojājumu novēršana tiks veikta saskaņā ar pārdevēj valsts spēkā esošo likumdošanu.
6. Garantijas noteikumi ir spēkā tikai tad, ja:
- Iekārta tika iepirkta caur oficiālajiem Bosch pārstāvjiem un ir derīgs kases čeks vai pavadzīme;
- Garantijas talonā ir pārdevēja zīmogs;
- Garantijas talons ir pilnībā un pareizi aizpildīts un nav veikti nekādi labojumi.
7. Gadījumā, ja servisa darbinieks izsaukts nepamatoti (nav garantijas gadījums), visas izmaksas, kas saistītas ar izsaukumu, pilnībā sedz lietotājs
8. Par atsevišķu samaksu servisa darbinieks var novērst bojājumus, kuri nav radušies ražotāja vainas dēļ. Ja bojājumi, kas nav radušies ražotāja vainas dēļ, ietekmē kvalitatīvu iekārtas funkcionalitāti, tad iekārtas garantija vairs nav spēkā. Servisa darbiniekam nav pienākums remontēt citas iekārtas pie kurām pieslēgts elektriskais ūdens sildītājs. Viņš to var darīt pēc saviem ieskatiem, par atsevišķu samaksu.
9. Darbības, kas jādara, ja konstatēti iekārtas darbības traucējumi:
- atslēgt iekārtu no elektrības padeves, noslēgt aukstā ūdens padevi un sazināties ar Bosch servisa centru;
- ja tiek konstatēta ūdens noplūde no tvertnes, tvertne jāizturēs (ja pieslēguma shēma to paredz bez pieslēguma elementu demontāžas) un jāsazinās ar Bosch servisa centru
- nekādā gadījumā nedemontējiet un neizjauciet iekārtu vai pieslēguma elementus kamēr nav ieradies Bosch servisa darbinieks

  Ar montāžas un lietošanas noteikumiem var iepazīties karstā ūdens tvertnei klāt pievienotajā instrukcijā. Ar garantijas noteikumiem un Robert Bosch sertificētu speciālistu sarakstu var iepazīties http://www.boschbaltic-tronic.com/ Pretenzijas tiek atzītas tikai tad, ja karstā ūdens tvertnes remontam ir pieaicināts Robert Bosch sertificēts speciālists un viņam tiek uzrādīts pilnībā aizpildīts šis garantijas talons.

Tel: +371 67 802 080
www.bosch.lv.

LT

Garantijos sąlygos:

Bosch Tronic elektriniams vandens šildytuvams taikoma 2 metų (24 mėnesių) garantija nuo pardavimo dienos.
Bosch Tronic elektrinių vandens šildytuvų korpusams taikoma 5 metų (60 mėnesių) garantija nuo pardavimo dienos.
Galioja tik kartu su prietaiso įsigijimą patvirtinančiu dokumentu Latvijoje, Lietuvoje, Estijoje ir Kaliningrado srityje.

1. Garantija galioja, atliekant instrukcijoje nurodytą reguliarią techninę priežiūrą.
2. Remonto metu pakeistoms detalėms taikoma 6 mėnesių garantija, jei remontą atliko sertifikuotas Bosch techninės priežiūros centro partneris.
3. Bendras gaminio garantinis laikotarpis negali būti pratęstas, remiantis garantiniu laikotarpiu atliktu remontu.
4. Prietaisui sugedus, garantija netaikoma, jei:
- prietaisas buvo naudojamas ne pagal instrukcijoje nurodytus įrengimo ir priežiūros reikalavimus;
- matoma mechaninių prietaiso pažeidimų;
- nesilaikoma instrukcijoje nurodyto vandens ir elektros tiekimo standartų;
- pažeistas atpažinties lipdukas ir todėl neįmanoma nustatyti prietaiso serijos numerio;
- nejmontuotas vandentiekio slėgio reduktorius, kai vandentiekio sistemos slėgis yra didesnis nei 6 bar;
- ant šalto vandens tiekimo vamzdžio nejmontuotas originalus atbulinis (apsauginis) vožtuvas arba jis yra pažeistas, užblokuotas, arba užterštas dėl nekokybiško vandens;
- prietaisas nėra įžemintas;
- į prietaisą įmontuota kitų gamintojų prietaisų detalių;
- prietaisas buvo netinkamai gabenamas, saugomas ar naudojamas patalpose, kuriose buvo netinkamos klimato sąlygos;
- detalės (magnio anodas, tarpiklai) natūraliai nusidėvėjo;
- pažeista gamintojo ar techninės priežiūros centro plomba;
- prietaisas sugedo ne dėl gamintojo kaltės;
- prietaisą išrinko arba remontavo asmuo, nesertifikuotas Bosch techninės priežiūros centro.
5. Gedimai pašalinami pagal galiojančius pardavėjo šalies įstatymus.
6. Garantija galioja tik tada, jei:
- prietaisas įsigytas iš oficialiųjų Bosch atstovų ir pirkėjas turi galiojantį kasos kvitą arba sąskaitą;
- garantiniame talone yra pardavėjo antspaudas;
- yra teisingai užpildyti visi garantinio talono laukai ir jame nėra jokių pataisymų.
7. Nepagrįstai iškvietus techninės priežiūros centro meistrą (nėra garantinis įvykis), visas su iškvietimu susijusias išlaidas sumoka naudotojas.
8. Už atskirą mokestį techninės priežiūros centro darbuotojas gali pašalinti gedimus, atsiradusius ne dėl gamintojo kaltės. Jei prietaisas netinkamai veikia dėl gedimų, atsiradusių ne dėl gamintojo kaltės, jam nebetaikoma garantija. Techninės priežiūros centro darbuotojas neprivalo remontuoti kitų prietaisų, prie kurių prijungtas elektrinis vandens šildytuvas. Jis tai gali atlikti savo nuožiūra už papildomą mokestį.
9. Veiksmai, kurie turi būti atliekami nustačius prietaiso veikimo trikdžius:
- išjungti prietaisą iš elektros tinklo, išjungti šalto vandens tiekimą ir susisiekti su Bosch techninės priežiūros centru;
- nustačius vandens nuotėkį rezervuarą reikia ištuštinti (jei jungties schemoje tai numatyta neišmontuojant jungties elementų) ir susisiekti su Bosch techninės priežiūros centru;
- jokiu būdu negalima patiems išmontuoti ir išrinkti prietaiso arba jungties elementų, kol neatvyko Bosch techninės priežiūros centro darbuotojas.
Su montavimo ir naudojimo taisyklėmis galima susipažinti prie karšto vandens rezervuaro pridėtoje instrukcijoje. Su garantijos taisyklėmis ir sertifikuotų Robert Bosch specialistų sąrašu galima susipažinti interneto svetainėje http://www.boschbaltic-tronic.com/ Pretenzijos priimamos tik tada, kai karšto vandens rezervuarui remontuoti iškviečiamas sertifikuotas Robert Bosch specialistas ir jam pateikiamas tinkamai užpildytas šis garantinis talonas.

Tel. +370 37 410 925
www.bosch.lv.

RU

Гарантийные условия

Гарантийный срок на электрические водонагреватели Bosch Tronic составляет 2 года (24 месяца) со дня продажи.
Гарантийный срок на бак электрического водонагревателя Bosch Tronic составляет 5 лет (60 месяцев) со дня продажи.
Гарантия действительна только на территории Латвии, Литвы, Эстонии и Калининградской области вместе с документом, подтверждающим приобретение устройства.

1. Гарантия действует при условии выполнения регулярного технического обслуживания, указанного в инструкции.
2. Гарантия на детали, замененные во время ремонта, составляет 6 месяцев, если ремонт выполнен сертифицированным партнерским сервисом Bosch.
3. Общий гарантийный срок, предоставляемый на продукт, не продлевается на основании ремонтов, выполненных в течение гарантийного срока.
4. Гарантия не распространяется на повреждения, возникшие в следующих случаях:
- использование устройства не в соответствии с указанными в инструкции условиями установки и содержания;
- наличие механических повреждений устройства;
- несоблюдение указанных в инструкции стандартов водоснабжения и подачи электричества;
- повреждение идентификационной наклейки, в результате чего определить серийный номер устройства не представляется возможным;
- если не установлен редуктор давления ввода поступающей воды в случаях, когда давление в системе водопровода превышает 6 бар;
- если на трубе подачи холодной воды не установлен оригинальный обратный клапан/предохранительный клапан или он поврежден, заблокирован или засорен в результате подачи некачественной воды;
- если к устройству не подключено заземление;
- если на устройство установлены части устройств других производителей;
- при неправильной транспортировке, хранении или использовании в помещениях с неподходящими климатическими условиями;
- на детали с естественным износом (магниевый анод, прокладки);
- если повреждены пломбы производителя или сервисного центра;
- при наличии других повреждений, возникших не по вине производителя;
- если демонтаж или ремонт выполняет лицо, не сертифицированное в сервисном центре Bosch.
5. Устранение повреждений осуществляется согласно законодательству, действующему в стране продажи.
6. Гарантийные условия в силе только при выполнении следующих условий:
- устройство приобретено у официальных представителей Bosch, имеется действительный кассовый чек или накладная;
- в гарантийном талоне поставлена печать продавца;
- гарантийный талон полностью и правильно заполнен без каких-либо исправлений.
7. Если работник сервиса вызван необоснованно (случай не гарантийный), все расходы, связанные с вызовом, в полном объеме оплачивает пользователь.
8. За отдельную плату работник сервиса может устранить повреждения, возникшие не по вине производителя. Если повреждения, возникшие не по вине производителя, влияют на качественную функциональность устройства, гарантия на устройство утрачивает силу. Работник сервиса не обязан ремонтировать другие устройства, к которым подключен электрический водонагреватель. Он может это сделать по собственному усмотрению и за отдельную плату.
9. Действия, которые необходимо предпринять при обнаружении нарушений в работе устройства:
- отключить устройство от подачи электричества, отключить подачу холодной воды и обратиться в сервисный центр Bosch;
- при обнаружении утечки воды из бака опустошить бак (если система подключения это позволяет без демонтажа элементов подключения) и обратиться в сервисный центр Bosch;
- ни в коем случае не демонтируйте и не разбирайте устройство или элементы подключения до прибытия работника сервисного центра Bosch.
С условиями монтажа и использования можно ознакомиться в инструкции, приложенной к баку для горячей воды. С гарантийными условиями и списком сертифицированных специалистов Robert Bosch можно ознакомиться по адресу: http://www.boschbaltic-tronic.com/ Претензии принимаются только если в ремонте бака для горячей воды задействован сертифицированный специалист Robert Bosch и ему предъявлен настоящий полностью заполненный гарантийный талон.

Tel. +370 37 410 925
www.bosch.lv.

EE Elektriboileri garantiitalong
LV Elektriskā ūdens sildītāja garantijas talons
LT Elektrinio vandens šildytuvo garantinis talonas
RU Гарантийный талон на электрический водонагреватель

Elektriboiler (nimetus, tähis): Karstā ūdens tvertne (nosaukums, apzīmējums): Karšto vandens rezervuaras (pavadinimas, ženklinimas): Электрический водонагреватель (название, обозначение)			
Elektriboileri identifitseerimisnumber: Karstā ūdens tvertnes identifikācijas numurs: Karšto vandens rezervuaro atpažinties numeris: Идентификационный номер водонагревателя:			
Kauplus, müügikoht: Veikals, pārdošanas vieta: Parduotuvė, pardavimo vieta: Магазин, место продажи:			
Müügikuupäev: Pārdošanas datums: Pardavimo data: Дата продажи:		Müüja perekonnanimi ja allkiri: Pārdevēja uzvārds, paraksts: Pardavėjo pavardė, parašas: Фамилия, подпись продавца:	

Tehtud tööd / Veiktie darbi / Atlikti remonto darbai / Выполненные работы

Kuupäev / Datums / Data / Дата	Tehtud tööd / Veiktie darbi / Atlikti darbai / Выполненные работы	Meister / Meistars / Meistras / Мастер	Garantii, Vastutulek, Tasu Garantija, Pretīmnākšana, Maksa Garantija, Pagalba, Mokestis Ґарантия, Уступка, Плата	Märkused, Piezīmes, Pastabos, Примечания

Piezīmes

Piezīmes

Robert Bosch SIA
Mūkusalas str. 101
LV-1004, Rīga
Latvia

Tel : +371 67802100