Oase
LIVING WATER

FILTOCLEAR 12 000/16 000/20 000/30 000

Ekspluatācijas instrukcija

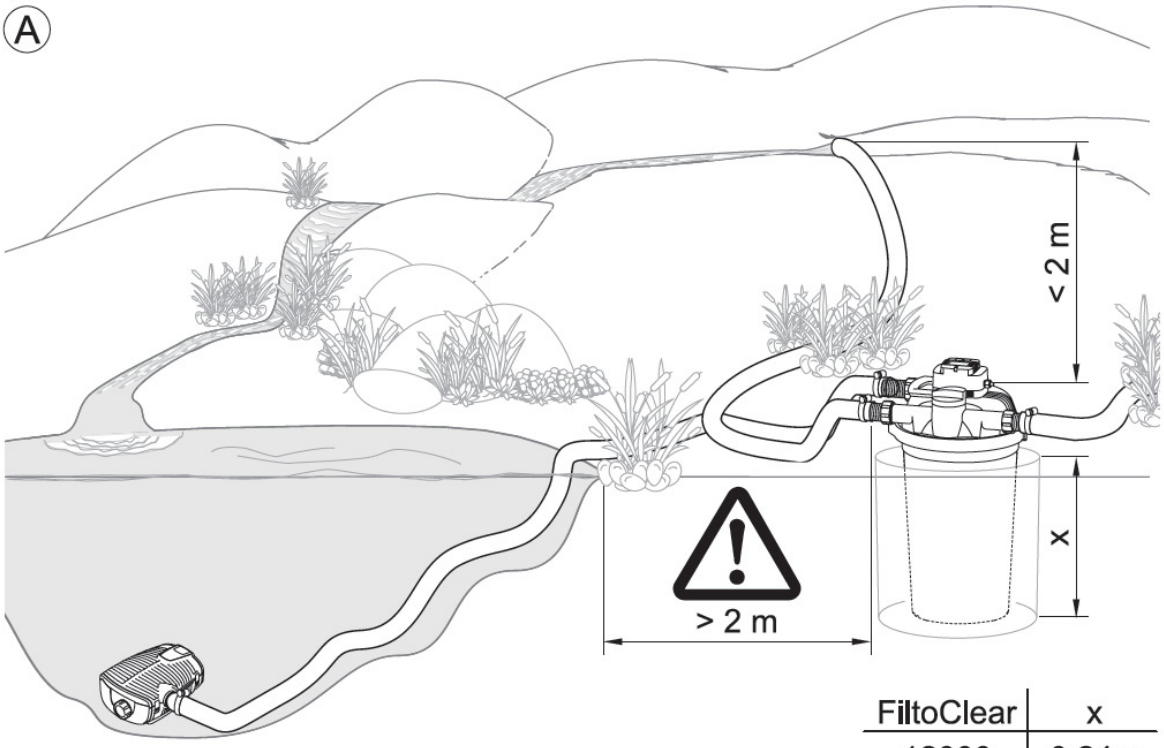

FiltoClear	x
12000	0.24m
16000	0.36m
20000	0.48m
30000	0.48m

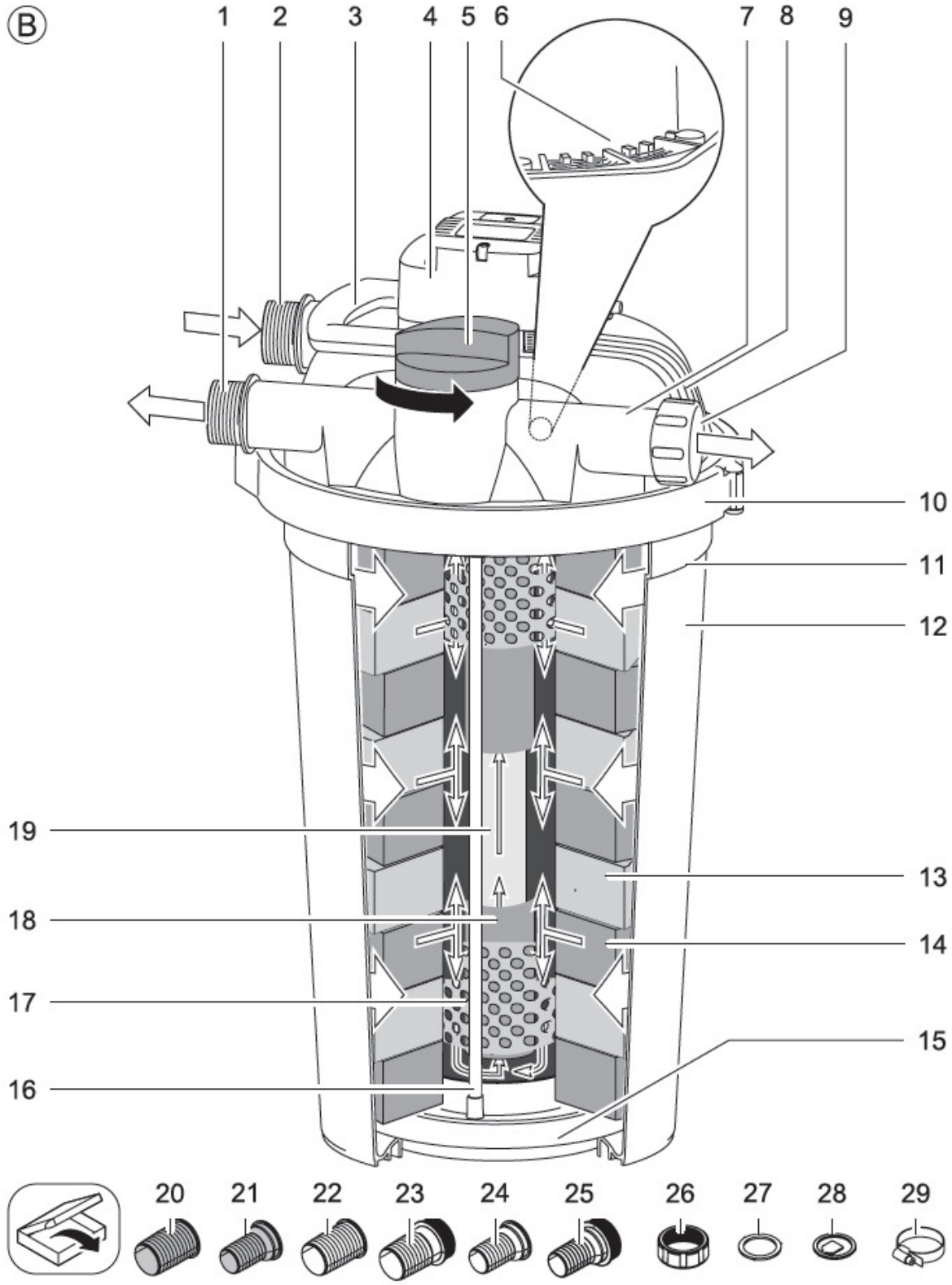
B
1
2
3
4
5
6
7
8
9
10
11
12
13
14
15
16
17
18
19
20
21
22
23
24
25
26
27
28
29

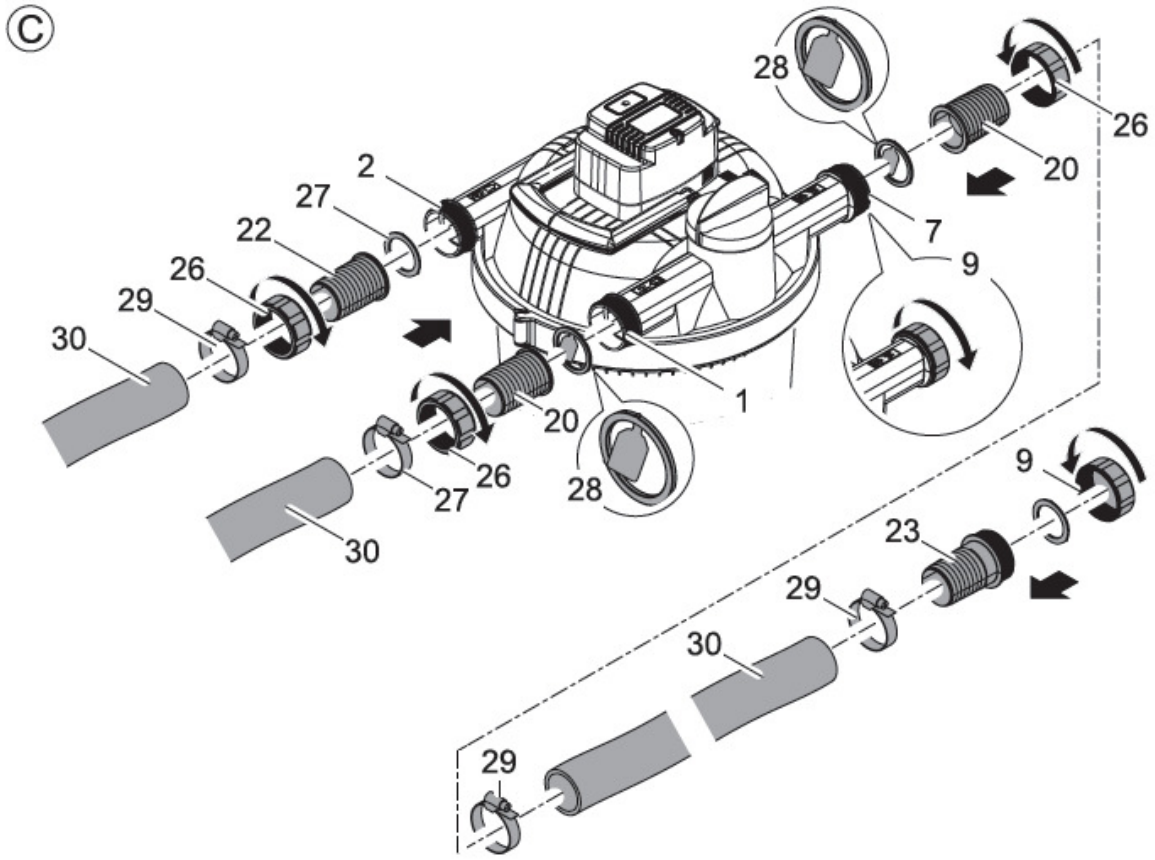
C
28
26
20
2
27
22
26
29
30
7
9
1
20
26
27
28
30
9
23
29
30
29

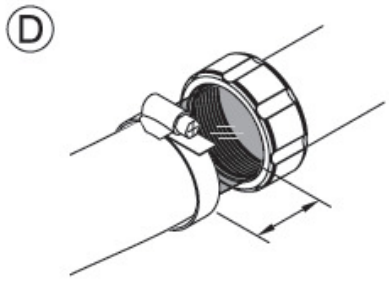
D

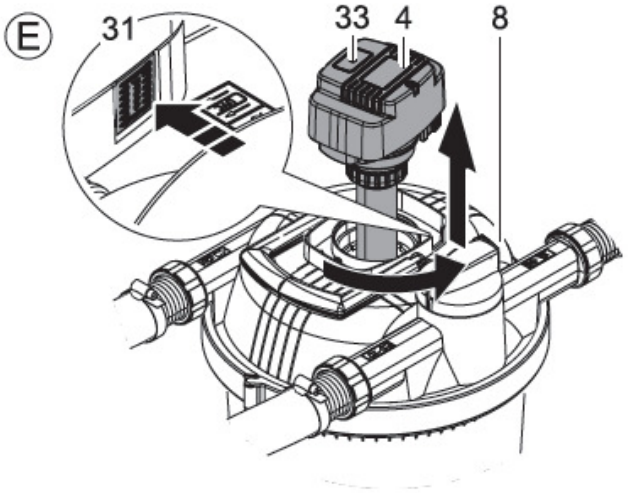
E
31
33
4
8

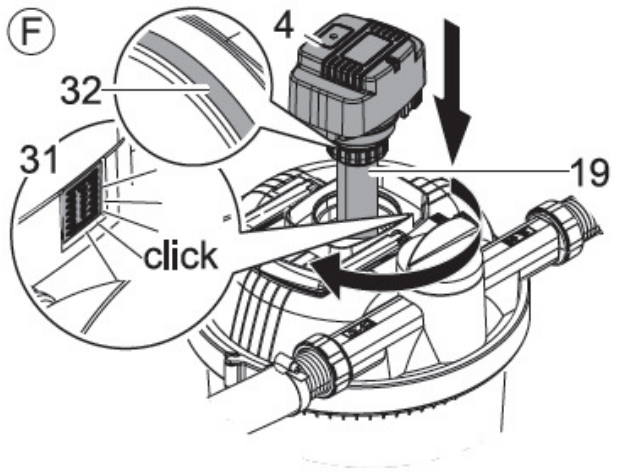
F
4
32
31
19
click

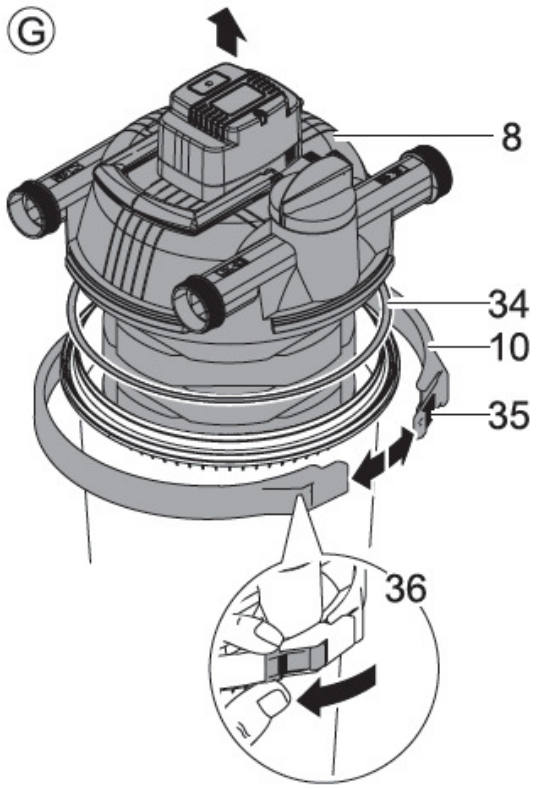
G
8
34
10
35
36

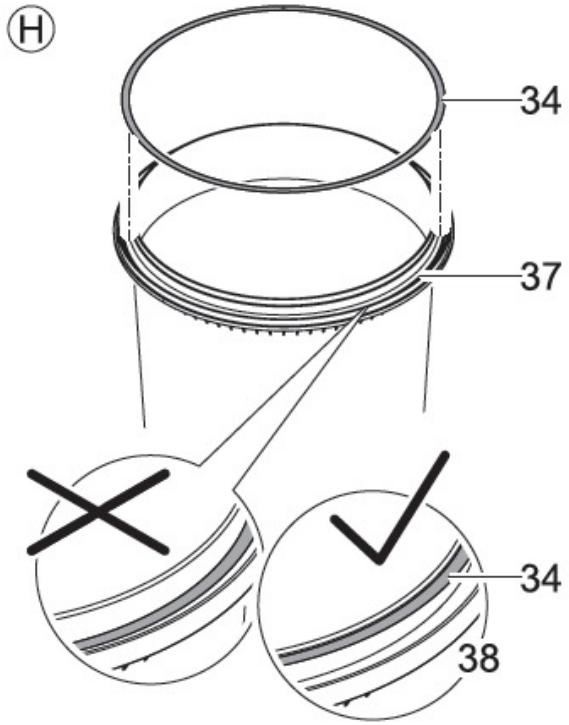
H
34
37
34
38

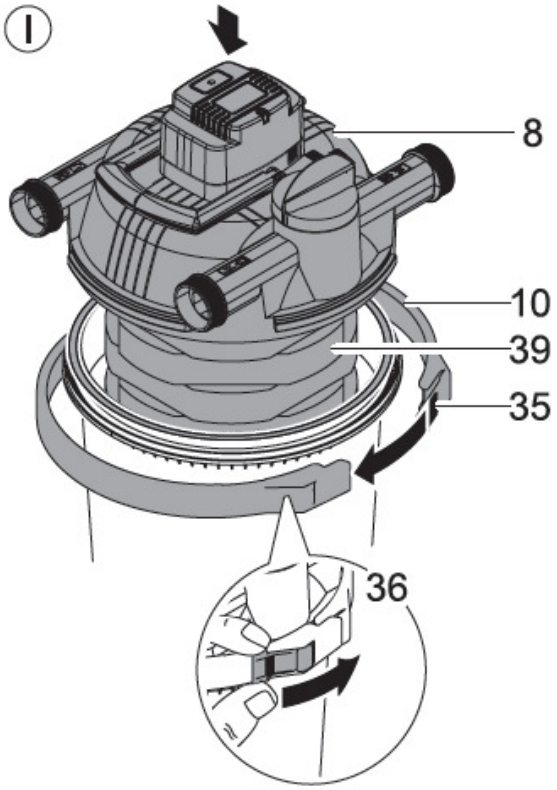
I
8
10
39
35
36

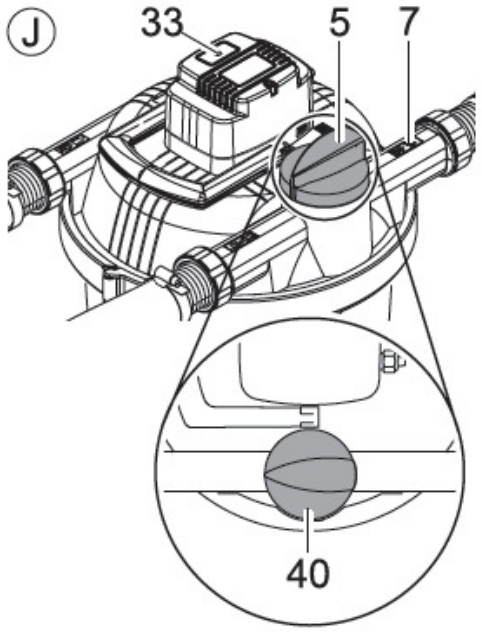
J
33
5
7
40

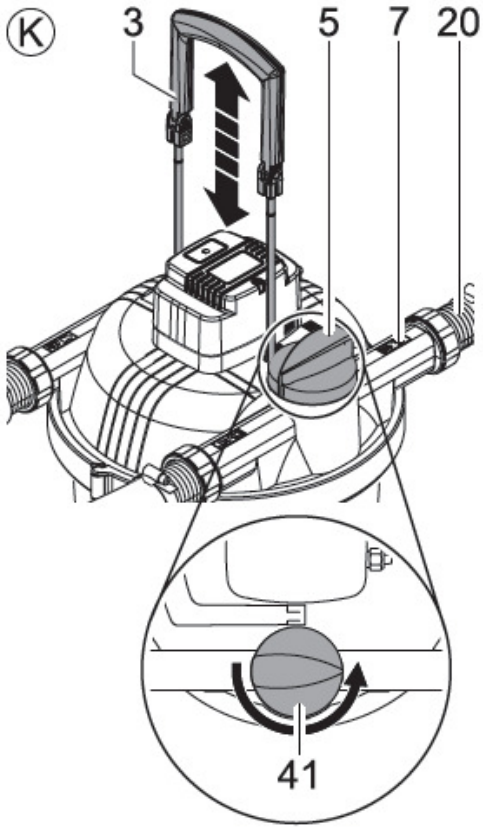
K
3
5
7
20
41

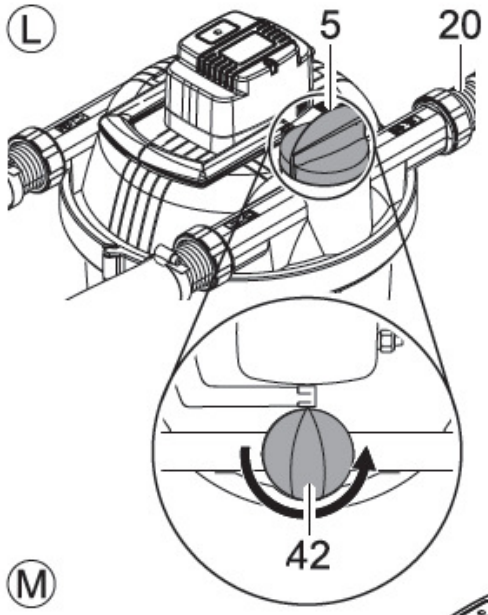
L
5
20
42

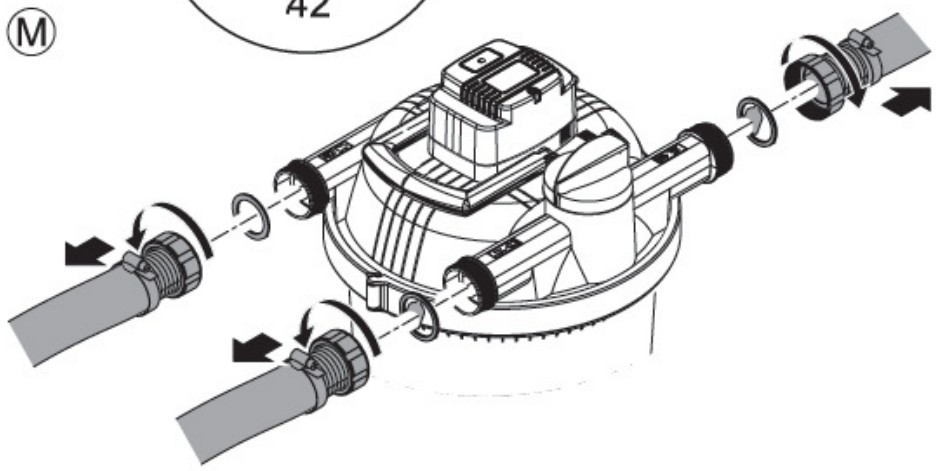
M

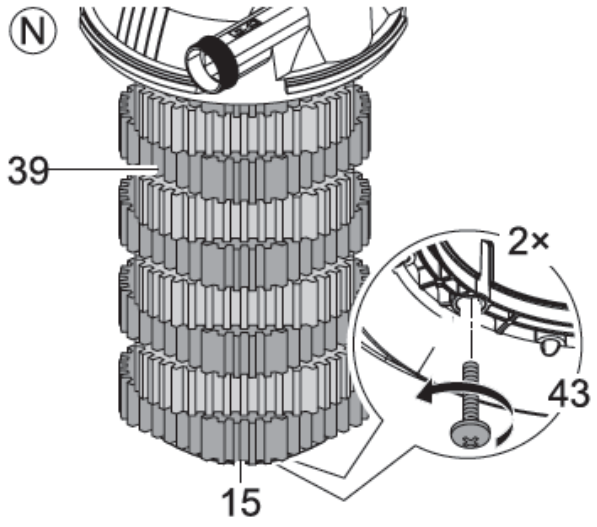
N
39
2×
43
15

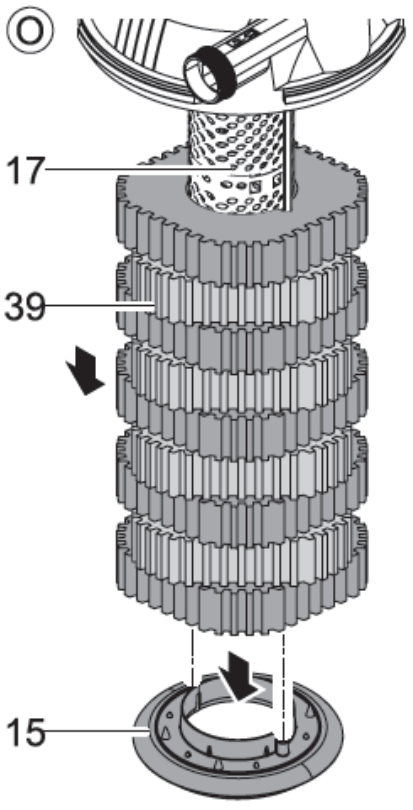
O
17
39
15

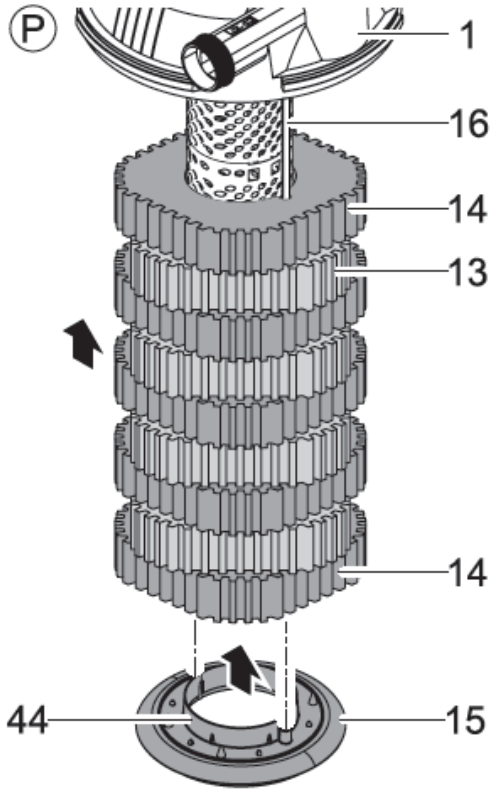
P
1
16
14
13
14
44
15

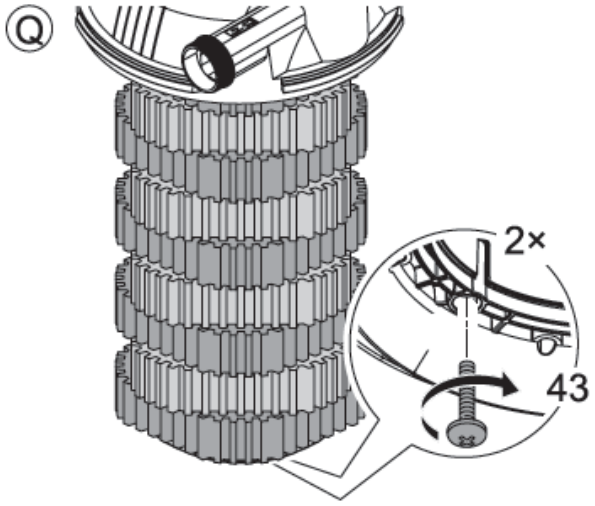
Q
2×
43

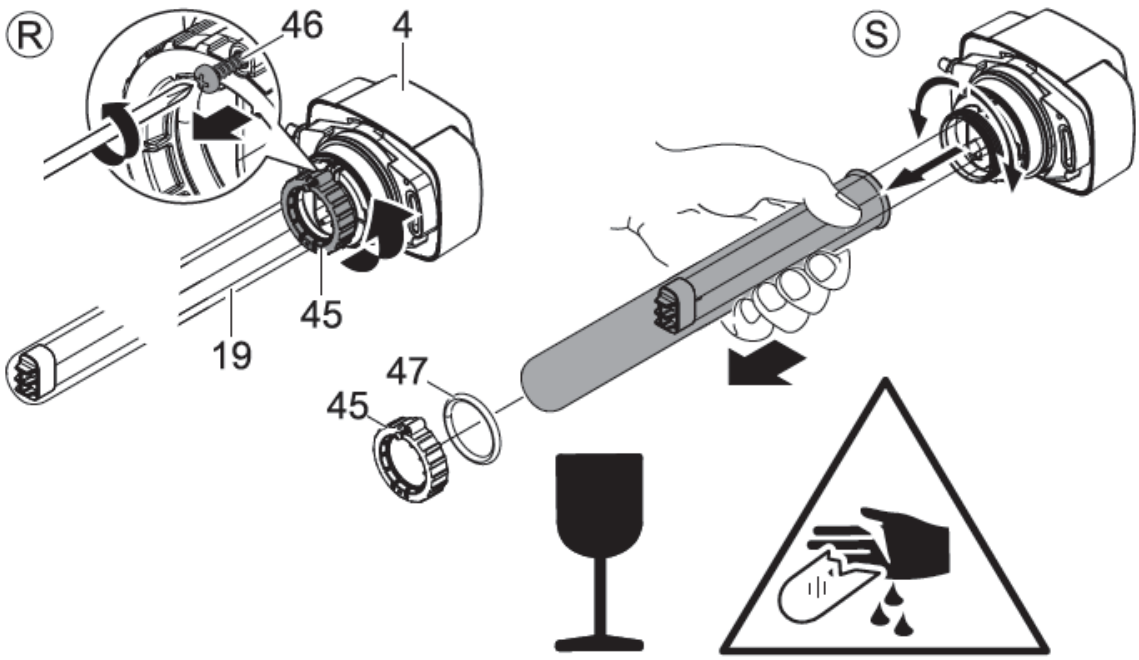
R
46
4
45
19
S
47
45

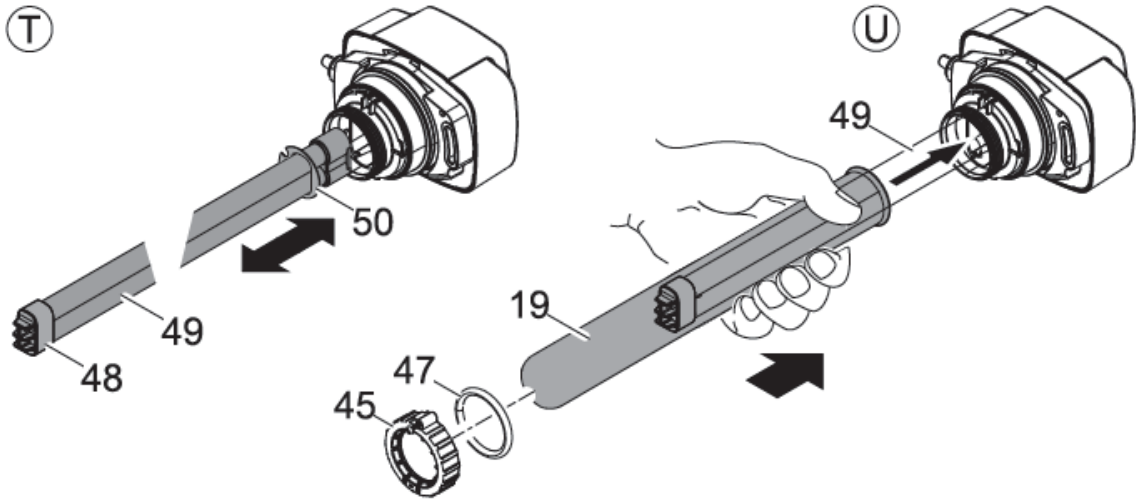
T
50
49
48
U
49
19
47
45

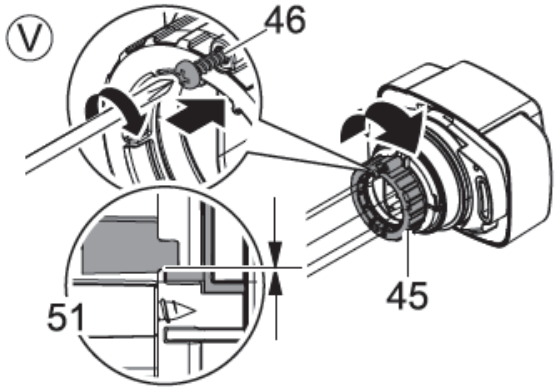
V
46
45
51

Norādījumi, kas attiecas uz instrukciju
Laipni lūgti OASE Living Water. Jūs esat izdarījuši lielisku izvēli, izvēloties **FiltoClear 12000/16000/20000/30000.**
Pirms sākat izmantot iekārtu, iepazīstieties ar iekārtas izmantošanas instrukciju! Obligāti ievērojiet drošības pasākumus, kas saistīti ar pareizu un drošu iekārtas ekspluatāciju.
Rūpīgi glabājiet šo instrukciju! Pirms iekārtas nodošanas citam lietotājam, izsniedziet viņam arī ekspluatācijas instrukciju. Jebkādi veicamie darbi, kas saistīti ar iekārtu, atļauti tikai saskaņā ar šo instrukciju.

Simboli
Instrukcijā dotie simboli nozīmē sekojošo:

Bīstama elektriskā trieciena rezultātā iespēja gūt miesas bojājumus
Simbols norāda uz dzīvībai augstu bīstamību, kā rezultātā var iestāties nāve vai iespēja gūt smagas traumas, ja netiek ievēroti darba drošības noteikumi.

Risks gūt miesas bojājumus no vispārejā bīstamības avota
Simbols norāda uz dzīvībai augstu bīstamību, kā rezultātā var iestāties nāve vai iespēja gūt smagas traumas, ja netiek ievēroti darba drošības noteikumi.

Svarīgi norādījumi, lai nodrošinātu pareizu iekārtas darbību.

Komplektā iekļautās detaļas

Zīmējums B	Skaits	Apraksts
	1	Spiedienfiltrs FiltoClear ar UV staru iekārtu
	1	Savienojuma materiāls
20	2	Caurspīdīgs caurules savienojums 2”
21	2	Caurspīdīgs caurules savienojums 1 1/2”
22	1	Melns caurules savienojums 2”
23	1	Melns caurules savienojums 2” ar vītni
24	1	Melns caurules savienojums 1 1/2”
25	1	Melns caurules savienojums 1 1/2” ar vītni
26	3	Uzmavuzgrieznis
27	1	Blīvgredzens, melns
28	2	Plūsmas indikatora atloks, zaļš
29	4	Savilcējriņķi

Pielietojums
FiltoClear 12000/16000/20000/30000, turpmāk tekstā saukta iekārta, kā arī visas pārējās komplektā esošās daļas, drīkst lietot tikai sekojošiem mērķiem:
- Dārza dīķu bioloģiskai un mehāniskai ūdens attīrīšanai;
- Ekspluatācija saskaņā ar tehniskajiem datiem;

Ierobežojumi, kas attiecas uz iekārtu:
- Iekārta nav domāta citu šķidrumu pārsūknēšanai;
- Nav ekspluatējama bez ūdens plūsmas padeves;
- Nav atļauts izmantot rūpnieciskiem vai komerciāliem mērķiem;

- Nav atļauta saskare ar ķīmiskiem, pārtikā izmantojamiem, viegli uzliesmojošiem vai sprādziena bīstamiem materiāliem.

Iekārtas konfigurācijas un funkciju apraksts

Iekārtas konfigurācija

Zīmējums (B)	**Objekts**	
1		Ūdens izplūdes rozete ūdens atgriešanai dīķī
2		Nētīrā dīķa ūdens ieplūdes rozete
3	Tīrīšanas rokturi, kurus pavelkot uz augšu tiek saspiestas filtru švammes	
4	UV staru iekārtas galva ar t° releju, rokturi un UV staru lampas kontroles lodziņu. UV staru lampa izslēdzas automātiski, kolīdz notiek pārkaršana un ieslēdzas atpakaļ, kad ir atdzisusi.	
5	Reversās ūdens plūsmas pārslēgšanās funkcija. Pagriezt slēdzi pretēji pulksteņrādītāja virzienam. Iespējamas 3 pozīcijas.	
		I: Ūdens filtrēšana un starošana.
	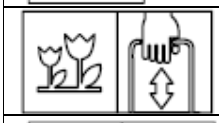	II:Filtra švammju tīrīšana („Easy-Clean” tehnoloģija)
		III: UV staru iekārtas un korpusa skalošana
6	Apvedplūsma (bypass), ar lielas ūdens plūsmas palīdzību optimizē UV staru iekārtas darbību	
7		Netīrā ūdens drenāžas rozete
8	Filtra vāks	
9	Noslēgvāciņš ar iestrādātu melnu blīvgredzenu	
10	Fiksācijas gredzens filtra vāka un konteinera saturēšanai kopā	
11	Uzstādīšanas maksimālā dziļuma atzīme	
12	Konteiners, iekārtas ekspluatācijā pie maksimālā spiediena 0.2 bar	
13	Smalkā filtru švamme nitrifikācijai un denitrifikācijai	
14	Rupjā filtru švamme nitrifikācijai	
15	Fiksators, kas notur filtru švammes uz tīrīšanas stieņiem	
16	Tīrīšanas stieņi, kas savieno tīrīšanas rokturi un filtru disku	
17	Režģveida caurule, kas saglabā atstarpi starp filtru švammēm un UV staru iekārtas ūdens korpusu	
18	UV staru iekārtas ūdens korpuss, pievada ūdeni UV staru iekārtai	
19	Kvarca stikla caurule ar UV staru lampu	

Funkciju apraksts
Zīmējums (A)

Filtra sūknis (nav iekļauts standarta komplektācijā) iesūknē ūdeni spiediena izturīgā konteinerā, kur tas iziet vairākus tīrīšanas posmus pirms atgriežas atpakaļ dīķī. Netīro ūdeni kopā ar duļķiem, kas rodas attīrīšanas procesā var izmantot kā lielisku dārza mēslojamo materiālu.

Zīmējums (B)

Tīrīšanas stadija „ Filtrēšana". Ūdens plūst caur filtra švammēm. Mehāniskais piesārņojums sakrājas filtru švammēs. Suspendētās daļiņas un bioloģiskās dūņas nosēžas konteinera dibenā.
Parasti labvēlīgās baktērijas nosēžās uz filtru švammēm, veicot ūdens bioloģisko attīrīšanu.
Šāds process efektīvi noris, kad ūdens tº sasniedz vismaz +10ºC.

Rupjā filtru švamme (zila)	Smalkā filtru švamme (sarkana)
Augsts plūsmas ātrums	Zems plūsmas ātrums
Baktērijas nitrifikācijai	Baktērijas nitrifikācijai un denitrifikācijai
Amonija ->Nitrītu->Nitrātu reakcija	Nitrātu -> nitrogēnu reakcija

Tīrīšanas stadija „Starošana". Ūdens tiek apstarots ar ultravioletajiem stariem. Tā rezultātā, zaļaļģes un patogēni tiek iznīcināti.

Apvedplūsma (bypass): apvedplūsma nodrošina, ka tikai neliela daļa un ūdens tiek apstarota (apmēram 25%). Šādā veidā pietiekams starojuma ilgums tiek iegūts pat pie augstas ūdens cirkulācijas plūsmas.

Filtra starteris: Iekārta savu maksimālo bioloģisko tīrīšanas efektivitāti sasniedz pēc dažām nedēļām sākot no brīža, kad tā pirmo reizi palaista ekspluatācijā. Labvēlīgo baktēriju kolonijas veiksmīgākai un ātrākai attīstībai filtru švammēs, iekārtā vēlams pievienot starta baktērijas.

OASE rekomendē:
- kā filtra starta baktērijas : OASE BioKick CWS vai BioKick fresh.
- kā atskaites daudzumu zivju populācijai dīķī: apmēram 60cm kopējā zivju garuma uz 1m³ dīķa ūdens.
- kā piemērotu filtra sūkni FiltoClear 12 000: Aquamax Eco 8000
- kā piemērotu filtra sūkni FiltoClear 16 000: Aquamax Eco 10000
- kā piemērotu filtra sūkni FiltoClear 20 000: Aquamax Eco 12000.
- kā piemērotu filtra sūkni FiltoClear 30 000: Aquamax Eco 16000.

Drošības informācija
Rūpnīca **OASE** izgatavojusi iekārtu pēc jaunākajām tehnoloģijām un saskaņā ar drošības normām. Neskatoties uz to, ierīce var kļūt bīstama cilvēkiem, kā arī radīt materiālus zaudējumus, ja tā tiek izmantota netbilstoši, vai nav ievēroti tehnikas drošības norādījumi.

Drošības apsvērumu dēļ, bērniem, jaunākiem par 16 gadiem, kā arī personām, kas nespēj novērtēt bīstamību vai nav iepazīstināti ar ekspluatācijas instrukciju, izmantot konkrēto ierīci aizliegts!

Ūdens un elektrības saskarsmes iespējamie riski
- Ja iekārta ir nepareizi savienota vai zaudēts savienojums, kā rezultātā, ūdenim nonākot saskarsmē ar elektrību, personai var izraisīt nāvi vai gūt spēcīgas elektrotraumas.
- Pirms pieskaršanās ūdens virsmai, vienmēr izslēgt strāvas padevi visās iekārtās, kas ievietotas ūdenī.

Pareiza elektroinstalācija
- Elektroinstalācija jāveic saskaņā ar visiem valsts būvnormatīviem, uzticot veikt darbus profesionālam elektriķim.
- Profesionāls elektriķis ir persona, kurai ir profesionālā izglītība, zināšanas un pieredze darbā ar elektrību. Elektriķa pienākumos ietilpst apzināties riskus, kas saistīti ar attiecīgo sfēru, kā arī darba drošības noteikumu, regulu ievērošana saskaņā ar valsts būvnormatīviem.
- Jūsu pašu drošībai konsultējaties ar kvalificētu elektriķi, ja radušies jautājumi vai saskaraties ar kādām problēmām.
- Pirms veicat iekārtas uzstādīšanu, salīdziniet elektriskā tīkla datus ar datiem uz iekārtas informatīvās plāksnītes vai iepakojuma.
- Iegaumēt, ka iekārtai jābūt pieejamām strāvas padeves līnijām, kas aprīkotas ar strāvas noplūdes automātu ar jutību ne mazāku par 30mA.
- Pagarinātājkabeļiem un elektrības pagarinātājiem jābūt piemērotiem lietošanai ārpus telpām.
- Minimālajam attālumam starp iekārtu un dīķi jābūt 2m.
- Nodrošināt, lai elektrības savienojuma kabeļa šķērsgriezums nav mazāks par gumijas šļūteni ar apzīmējumu H05RN-F. Pagarinātājkabeļiem jāatbilst DIN VDE 0620 standartam.
- Aizsargāt kontaktdakšu no mitruma.
- Pieslēgt iekārtu tikai atbilstoši uzstādītā kontaktligzdā.

Droša ekspluatācija
- Nekad nedarboties ar iekārtu, ja ir konstatēti elektrības kabeļa vai korpusa bojājumi.
- Nekad nepārvietot vai nevikt iekārtu aiz kabeļa.
- Savienojuma kabeli uzglabāt noslēgtā vidē, lai izslēgtu iespēju, ka tas tiek sabojāts, vai aiz tā paklūp cilvēki.
- Nekad neatveriet iekārtas korpusu vai tam piederošās daļas, ja ekspluatācijas instrukcijā tas nav norādīts.
- Atļauts izmantot tikai oriģinālo aprīkojumu un rezerves daļas.
- Aizliegts veikt ierīces tehniskās izmaiņas.
- Remontu uzticēt tikai autorizētiem OASE servisa centriem.
- Ja elektriskais kabelis ir bojāts, tā nomaiņa nav iespējama, jāmaina iekārta vai tās komponenti.
- Pirms uzsākt iekārtas ekspluatāciju, pārliecināties vai ūdenī neatrodas cilvēki.
- Iekārtas savienojumi un kontaktdakšas nav ūdens izturīgas, tāpēc tās nedrīkst saslēgt iemērktas ūdenī
- Sargāt kontaktdakšu un kontaktligzdu no mitruma piekļūšanas.

Simboli uz iekārtas
Brīdinājuma simboli uz iekārtas nozīmē:

Riskas gūt ievainojumus!
Nepareizas iekārtas ekspluatācijas gadījumā pastāv risks gūt smagus miesas ievainojumus vai iekārtas bojājumus! Tāpēc vispirms ir rūpīgi jāizlasa lietošanas instrukcija.

Personīgās drošības draudi!
Bīstams ultravioletais starojums. Nopietni veselības draudi acīm un ādai. UV staru lampu ekspluatēt tikai kopā ar korpusu.

Simboli uz iekārtas, kas attiecas uz tās lietošanu:

IP 24 Aizsardzība pret bīstamu priekšmetu saskari. Ūdens šļakstu aizsardzība.

Sargāt no tiešu saules staru iedarbības.

Demontēt pie temperatūras 0ºC uz zemāk.

Montāža
Zīmējums (A)
Izvēloties iekārtas novietojumu dārzā jāņem vērā:
- Minimālais attālums starp dīķi un iekārtu - 2 metri;
- Nenovietot iekārtu tiešu saules staru ietekmē;
- Ūdens atgriešanās ceļš. OASE iesaka: Novietojiet cauruli tā, lai attīrītais ūdens precīzi nonāk atpakaļ dīķī, piemēram caur izveidotu mākslīgo ūdens strautu. Šādā risinājumā ūdens papildus tiek bagātināts ar skābekli.
- Līmeņu starpība starp filtra vāku un ūdens izplūdes virsmu nedrīkst pārsniegt 2 m.

Iespējamās montāžas variants Nr.1: Filtrs ierakts dīķa tuvumā.
Dīķa tuvumā izrok bedri un ievieto filtra korpusu bedrē līdz atzīmei (B 11), kas norādīta uz korpusa.
Iespējamās montāžas variants Nr.2: Filtrs novietots dīķa malā.
Novieto iekārtu dīķa tuvumā sausā no applūšanas pasargātā vietā (var paslēpt starp apstādījumiem, ja tādi ir). Virsmai jābūt gludai un līdzenai.

Filtra sūkņa pieslēgšana
Filtra sūknim ir jādarbojas kā spiediena filtram (nav iekļauts komplektā). Pievienot pie sūkņa cauruli, kas iztur vismaz 0.2 bar lielu spiedienu vai maksimālo sūkņa spiedienu. Pie iekārtas paredzēts pievienot cauruli ar iekšējo diametru 1 ½” vai 2”.

Zīmējums (C)
Pie iekārtas paredzēts pievienot cauruli ar iekšējo diametru 1 ½” vai 2”. Attiecīgie cauruļu savienojumi iekļauti komplektā.
Rekomendācija: Izmantojot 2” cauruli ūdens pa to tiek vadīts ar minimāliem spiediena zudumiem.

Ja izmantojat filtram paredzētās starta baktērijas, tad iepildiet tās konteinerā pirms veicat šos uzstādīšanas soļus (Ekspluatācija/Darba uzsākšana).

Ūdens ieplūdes uzstādīšana

Darba gaita:

- Uzmaukt uzmavuzgriezni (26) melnajam cauruļu savienojumam (22).
- Ievietot blīvgredzenu (27) uzmavuzgrieznī (26).
- Izmantojot uzmavuzgriezni pieskrūvēt cieši caurules savienojumu ūdens ieplūdes ligzdai (2).
- Uzvikt savilcējriņķi (29) uz caurules (30).
- Uzmaukt cauruli caurules savienojumam (līdz atdurei) un nofiksēt to ar savilcējriņķi.

Ūdens izplūdes uzstādīšana

Darba gaita:

- Uzmaukt uzmavuzgriezni (26) caurspīdīgajam cauruļu savienojumam (20).
- Ievietot plūsmas indikatora atloku (28) uzmavuzgrieznī.
- Izmantojot uzmavuzgriezni cieši pieskrūvēt caurules savienojumu ūdens izplūdes rozetei (1).
- Uzvikt savilcējriņķi (29) uz caurules (30).
- Uzmaukt cauruli caurules savienojumam un nofiksēt to ar savilcējriņķi. Pēdējais segments atstājams kā netīrības un piesārņojuma kontroles logs (D).

Netīrā ūdens drenāžas uzstādīšana

Ūdens attīrīšanas procesā radušos netīrumus iespējams izmantot dārza mēslošanas nolūkos. Rekomendācija: Pievienot un novilkt drenāžas cauruli (nav iekļauta komplektā) vajadzīgajā virzienā (piemēram puķu dobē).

Darba gaita:

- Noskrūvēt noslēgvāciņu (9) netīrā ūdens drenāžas rozetei (7).
- Uzmaukt uzmavuzgriezni (26) caurspīdīgajam cauruļu savienojumam (20).
- Ievietot plūsmas indikatora atloku (28) uzmavuzgrieznī.
- Izmantojot uzmavuzgriezni cieši pieskrūvēt caurules savienojumu rozetei.
- Uzvikt savilcējriņķi (29) uz caurules (30).
- Uzmaukt cauruli caurules savienojumam un nofiksēt to ar savilcējriņķi. Pēdējais segments atstājams kā netīrības un piesārņojuma kontroles logs (D).

Netīrā ūdens drenāžas noslēgšana

Piezīme!
Filtrēršanas procesā pārliecināties, lai netīrā ūdens drenāžas rozete (7) vai drenāžas caurule (30) noslēgta ar noslēgvāciņu (9), kurā ievietots plakanais blīvgredzens. Tas garantēs, ka no ūdenstilpnes netiek izsūknēts ārā ūdens.

Darba gaita:

- Uzvikt savilcējriņķi (29) uz caurules (30).
- Uzmaukt savienojumu (23) caurulei un nofiksēt ar savilcējriņķi.
- Noslēgt savienojumu izmantojot noslēgvāciņu, kurā ievietots plakanais blīvgredzens (9).

Ekspluatācija/Darba uzsākšana

Uzmanību! Jūtīgas elektriskās detaļas.
Iespējamās sekas: Iekārta var tikt sabojāta.

Aizsardzības pasākumi: Neslēgt iekārtu pie elektroenerģijas padeves ar regulējamu jaudu.

OASE rekomendācija lietojot **BioKick CWS** vai **BioKick fresh** (OASE starta baktērijas):

- Pie sākotnējās uzsākšanas
- Pēc manuālas filtru švammju tīrīšanas
- Pēc jaunu filtru švammju ievietošanas
- Katras sezonas sākumā (pēc uzglabāšanas ziemā)

Starta baktēriju izmantošanas gadījumā, iekārta jādarbina, apmēram 24h bez UV staru iekārtas ieslēgšanas. Ja starta baktērijas netiek izmantotas, ekspluatācija uzsākama ar „ Savienojumu montāžas" soli.

Darba gaita:

- Atvērt konteineru (→ Tīrīšana un apkope/Konteinera atvēršana).
- Uzpildīt starta baktērijas (ievērot lietošanas instrukciju!).
- Aizvērt konteineru (→ Tīrīšana un apkope/Konteinera aizvēršana).
- Samontēt savienojumus (→ Montāža)
- Pārbaudīt pareizu cauruļu novietojumu, netīrā ūdens drenāžas caurules noslēgvāciņu un drošības gredzenu ar fiksatoru.
- Pagriezt funkciju slēdzi (J 5) pozīcijā uz ūdens filtrēšanu (40), ja tas vēl nav pagriezts.
- Ieslēgt dīķa sūkni.
- Uv staru iekārtu ieslēgt brīdī, kad ūdens plūst caur to. Jāatcerās, ka jānogaida 24 h. Iespraust kontaktdakšu kontaktligzdā. UV staru iekārta ieslēdzas automātiski, par to signalizē zila LED lampiņa (J 33).

Darbība

Ja ūdens temperatūra nokrītās zem +10ºC, iekārta savu bioloģisko aktivitāti samazinās. Laikā, kad ūdens tº nokrītās zem +8ºC vai vēlākais, kad gaidāms pirmais sals, nepieciešams iekārtu demontēt.

Standarta ekspluatācija: UV staru iekārta ir ieslēgta. UV staru iekārtas lampa jāmaina pēc 8000 darba stundām.

Bojājumu novēršana

Bojājumi	Iemesls	Novēršana
Ūdens netek laukā pa izplūdes rozeti	- Nav ieslēgts filtra sūknis	- Ieslēgt sūkni
	- Bloķēta padeves līnija	- Pārbaudīt padeves līniju
	- Funkciju slēdzis nav pagriezts pozīcijā „Ūdens filtrēšana”	- Slēdzi pagriezt pozīcijā „Ūdens filtrēšana”
UV staru lampas displejs „nedeg”	- Bojāts savienojums vai savienojums nav veikts	- Pārbaudīt savienojumu (kontaktdakša vai drošinātājs)
	- Temperatūras relejs izslēdz UV staru lampu	- Nogaidīt līdz UV staru lampa atdziest
	- Bojāta UV staru lampa	- Nomainīt UV staru lampu
	- Nav ievietota kvarca stikla caurule	- Ievietot kvarca stikla cauruli
Nav apmierinoša filtrēšanas jauda	- Funkciju slēdzis nav pagriezts pozīcijā „Ūdens filtrēšana”	- Slēdzi pagriezt pozīcijā „Ūdens filtrēšana”
	- Iekārta nav pietiekami ilgi ekspluatēta	- Nogaidīt dažas dienas/ nedēļas
	- Ļoti piesārņots ūdens	
	- Pārlieku liela zivju un ūdens iemītnieku populācija dīķī	- Ievērot maksimāli pieļaujamo daudzumu
	- Nosprostotas filtru švammes	- Iztīrīt filtru švammes
	- Netīra kvarca stikla kolba	- Notīrīt kvarca stikla kolbu
	- UV staru lampa kalpo ilgāk par 8000 darba stundām	- Nomainīt UV staru lampu

Dilstošās detaļas
UV staru lampa, kvarca stikla kolba un filtru švammes ir detaļas, kas nolietojas, tāpēc garantija uz tām nav attiecināma.

Apkope un tīrīšana
UV staru iekārtas galvas nomaiņa/ievietošana

Uzmanību! Bīstams elektriskais spriegums.
Iespējamās sekas: Nāve vai bīstamas traumas
Aizsardzības pasākumi: Atvienot iekārtu no elektriskā sprieguma pirms veicat jebkādus plānotos darbus.

UV staru iekārtas galvas nomaiņa

Zīmējums (E)
Darba gaita:
- Nospiest pogu „ Press” (31), kas atrodas uz UV staru iekārtas galvas (4).
- Viegli pagriezt UV staru iekārtas galvu pretēji pulksteņrādītāja virzienam.
- Uzmanīgi izvilkt UV iekārtas galvu laukā no filtra vāka (8).

UV staru iekārtas galvas ievietošana
Zīmējums (F)

Piezīme!
„ O” blīve (32) uz UV staru iekārtas korpusa (4) slēdža ir stingri piestiprināta. Nepieciešamības gadījumā nomainīt „O” blīvi (piemēram, kad tā kļuvusi poraina).

Darba gaita:
- Uzmanīgi ievietot UV iekārtas galvu (4) atpakaļ filtra vākā.
- Pagriezt UV iekārtas galvu pulksteņrādītāja virzienā līdz atdurei. Ieslēdzas zilā „ Press” poga (31).

Konteinera atvēršana/Aizvēršana

Uzmanību! Bīstams elektriskais spriegums.
Iespējamās sekas: Nāve vai bīstamas traumas
Aizsardzības pasākumi: Atvienot iekārtu no elektriskā sprieguma pirms veicat jebkādus plānotos darbus.

Konteinera atvēršana
Zīmējums (G)
Darba gaita:
- Pavilkt atpakaļ drošības fiksatoru (36)
- Piespiest uz iekšpusi un atāķēt slēgskavu (35).
- Atvērt un noņemt fiksācijas gredzenu (10).

Konteinera aizvēršana
Zīmējums (H, I)
Darba gaita:
- Iztīrīt uz konteinera loka esošo kanālu (H 37).
- Ieziest ar smērvielu blīgredzenu (34) un ievietot to konteinera augšējās malas padziļinājumā (38).
- Nospiest uz leju filtra vāku (I 8) kopā ar filtra švammju komplektu. Ja nepieciešams, pielietot spēku.
- Uzlikt fiksācijas gredzenu (10) konteinera augšējai malai(neiespiest strāvas kabeli) un samontēt.
- Saāķēt slēgskavu (35).
- Nospiest drošības fiksatoru (36).

Filtru švammju tīrīšana
„Easy – Clean” funkcija (aktivizēt tīrīšanas rokturi un izskalot ar ūdeni) nodrošina vieglu filtra švammju, UV staru iekārtas un UV staru iekārtas ūdens korpusa tīrīšanu.

Zīmējums (J, K, L)
Darba gaita:
- Noņemt noslēgvāciņu no drenāžas caurules vai netīrā ūdens drenāžas ligzdas (K 7).
  Uzmanību: Nepazaudēt vāciņa blīvgredzenu!
- Pagriezt funkciju slēdzi (5) pretēji pulksteņrādītāja virzienā uz norādi „ Filtra švammju tīrīšana” (41).
- Enerģiski vairākas reizes pavilkt uz augšu tīrīšanas rokturi (3), tad nospiest atpakaļ roktori līdz atdurei. Tādā veidā filtru švammes tiks izskalotas.

- Brīdī, kad caurspīdīgajā cauruļu savienojumā (20) parādās tīrs ūdens, pagriezt funkciju slēdzi (5) pretēji pulksteņrādītāja virzienam uz norādi „ UV staru iekārtas tīrīšana”(L42). UV staru iekārta un UV staru ūdens korpuss tiks skaloti.
- Brīdī, kad caurspīdīgajā cauruļu savienojumā (20) parādās tīrs ūdens, pagriezt funkciju slēdzi (5) pretēji pulksteņrādītāja virzienam uz norādi „ Ūdens filtrēšana” (J40). Iekārta uzsāk dīķa ūdens filtrēšanu.
- Aizvērt drenāžas cauruli vai netīrā ūdens drenāžas rozeti (7) izmantojot noslēgvāciņu (neaizmirst ievietot blīvgredzenu!) (C9).

Kvarca stikla tīrīšana manuāli
Zīmējums (E, F)

Uzmanību! Bīstams elektriskais spriegums.
Iespējamās sekas: Nāve vai bīstamas traumas
Aizsardzības pasākumi: Atvienot iekārtu no elektriskā sprieguma pirms veicat jebkādus plānotos darbus.

Darba gaita:
- Izslēgt filtra sūkni.
- Noņemt UV staru iekārtas galvu (→ sadaļa Tīrīšana un apkope/UV staru iekārtas galvas nomaiņa/ievietošana).
- Pārbaudīt vai nav bojāta kvarca stikla caurule (F19) un „O” blīve (32). Ja nepieciešams, nomainīt.
- Izmantojot mitru drānu notīrīt kvarca stikla kolbu.
- Ievietot atpakaļ UV staru iekārtas galvu (→ sadaļa Tīrīšana un apkope/UV staru iekārtas galvas nomaiņa/ievietošana).
- Ieslēgt filtra sūkni.
- Ieslēgt UV staru iekārtu.

Iekārtas tīrīšana filtra švammju mazgāšana vai nomaiņa
Mehāniskās iedarbības un novecošanās rezultātā filtru švammes nolietojas. OASE iesaka: katras sezonas sākumā nomainīt vecās filtru švammes pret jaunām.

Zīmējums (M, N, O)

Uzmanību! Bīstams elektriskais spriegums.
Iespējamās sekas: Nāve vai bīstamas traumas
Aizsardzības pasākumi: Atvienot iekārtu no elektriskā sprieguma pirms veicat jebkādus plānotos darbus.

Darba gaita:
- Izslēgt filtra sūkni.
- Noņemt visas caurules, cauruļu savienojumus (M).
- Noņemt UV iekārtas galvu (4) (→sadaļa Tīrīšana un apkope/UV staru iekārtas galvas nomaiņa/ievietošana).
- Noņemt vāku kopā ar filtru švammēm (N 39) un novietot to sausā un tīrā vietā ar filtra švammju fiksatoru (15) uz augšu.

Filtra švammju izjaukšana
- Parbaudīt filtra švammes, ja nepieciešams izskalo vai nomaina.

- Noņemt fiksatoru (N 15) atskrūvējot divas skrūves (43).
- Izvilkt ārā filtra švammes.

Aprīkojuma tīrīšana

Zīmējums B

- Iztīrīt konteineru, fiksācijas gredzenu, vāku (neaizmirst izņemt UV staru iekārtas galvu!), ieskaitot UV staru iekārtas ūdens korpusu (18) un režģveida cauruli (17) ar stipru ūdens strūklu.
- Ja nepieciešams, filtru švammes papildus iztīrīt zem tekoša ūdens, tās spēcīgi saspiežot un atlaižot.

Filtra švammju uzstādīšana:

Zīmējums (P, Q)

- Sākumā uz tīrīšanas stieņa (16) uzmauc sarkano filtru švammi (13), pēc tam zilo švammi (14) tā, lai to iegriezums iegulst tīrīšanas stieņa divos izcilņos. Kā pēdējā filtra švamme ir sarkanā (13). Kopumā jābūt 7 sarkanām un 6 zilām filtru švammēm.
- Fiksatoru (15) uzliek virsū pēdējai filtru švammei tā, lai gala uzlika (44) pieguļ precīzi filtra švammei.
- Nostiprināt fiksatoru izmantojot 2 skrūves (Q 43).
- Atjaunot pārējos savienojumus (→ Montāža)

UV staru lampas nomaiņa

Uzmanību! Bīstams elektriskais spriegums.
Iespējamās sekas: Nāve vai bīstamas traumas
Aizsardzības pasākumi: Atvienot iekārtu no elektriskā sprieguma pirms veicat jebkādus plānotos darbus. Nodrošiniet, lai iekārta netīšām neieslēgtos.

Uzmanību! Plīstošs stikls.
Iespējamās sekas: Pastāv risks sagriezties ar stikla lauskām.
Aizsardzības pasākumi: Turēt uzmanīgi kvarca stiklu un UV staru lampu.

Piezīme!

- Kvarca stikla kolbā veidojas kondensāts. No tā nav iespējams izvairīties, bet tas nerada darbības traucējumus un nav bīstams.
- Ar laiku kvarca stikla kolba saskrāpējas un kļūst necaurspīdīga. Šādā gadījumā, rūpīga tīrīšana vairs nelīdzēs. Nepieciešama kolbas nomaiņa.
- UV staru lampa jānomaina pēc 8000 darba stundām. Izmantot tikai atbilstošas jaudas lampas, tādas, kuras norādīta uz iekārtas moduļa plāksnītes.

Zīmējums (R, S, T, U, V)

Darba gaita:

- Noņemt UV staru iekārtas galvu (→UV staru iekārtas galvas nomaiņa/ievietošana).
- Izmantojot mitru drānu no ārpuses notīra kvarca stikla kolbu (R19).
- Atskrūvē stiprinājuma skrūvi (46) uzmavuzgrieznim (45) un noņemt to.
- Noņemt kvarca stikla kolbu, ieskaitot „O” blīvi (S 47).
- Izvilkt laukā UV staru lampu (T 49) no stikla kolbas.
- Pavilkt nost transportskrūves (48 un 50) no UV staru lampas un nomainīt pret jaunu lampu, uzliekot atpakaļ transporskrūves.
- Ievietot jauno UV staru lampu.

- Ievietot UV lapu (49) kvarca stikla kolbai (U 19).
- Aplikt uzmavuzgriezni (45) kopā ar „O” blīvi (47) kvarca stikla kolbai.
- Pieskrūvēt stingri uzmavuzgriezni līdz atdurei (51).
- Stingri pievilkt stiprinājuma skrūvi (V 46)
- Ieliek atpakaļ UV staru iekārtas galvu (→UV staru iekārtas galvas nomaiņa/ievietošana).
- Ieslēgt sūkni dīķī.
- Pieslēgt UV staru iekārtas kontaktdakšu strāvas padeves līnijai.

Demontāža / Uzglabāšana ziemas periodā

- Cik iespējams iztukšo konteineru, caurules un savienojumus
- Rūpīgi iztīra un pārbauda vai nav bojāti.
- Noņem, iztīra filtra vāku kopā ar UV staru iekārtu un filtra elementiem sausā, necaursalstošā vietā.
- Nodrošina, lai uzglabāšanas vieta nebūtu pieejama bērniem.
- Ieraktās tvertnes uzstādīšanas vietu norobežot tā, lai tā nebūtu bīstama cilvēkiem vai mājdzīvniekiem.

Utilizācija
Atbalstot mūsu centienus saglabāt neskartu apkārtējo vidu, lūgums ievērot sekojošo informāciju!

Izmantojiet atkritumu šķirošanu! Vienmēr pirms likvidēšanas nogiezt iekārtai elektrības kabeli.	Izmest kopā ar mājsaimniecības atkritumiem:
UV staru iekārta (elektropreces!)	Iepakojums
UV staru lampa (dzīvsudrabs!)	Nolietotās filtru švammes, blīvgredzeni
	Filtra korpuss

Tehniskie dati

Iekārta	Izmēri (mm)	Svars (kg)	Spriegums	Jauda (W)	Kabeļa garums (m)	Pievienojums	Filtra tilpums (l)	UV staru lampa	Maksimālā dīķa platība (m^3)	Ūdens t°
FiltoClear 12 000	380x510	6.9	~220-240V, 50/60Hz	18	5	1 ½”-2”	13.5	18W TC-L(UV-C)	12	Min.+8ºC Maks. +35ºC
FiltoClear 16 000	380x630	7.6		24			18.9	24W TC-L(UV-C)	16	
FiltoClear 20 000	380x750	8.5		36			24.3	36W TC-L(UV-C)	20	
FiltoClear 30 000				55				55W TC-L(UV-C)	30	

Poz.	FiltoClear			
	12 000	**16 000**	**20 000**	**30 000**
A	21377	21378	21650	21650
B	21294	21299	15999	16000
1	15830	15830	15830	15830
2	25993	25993	25993	56993
3	34578	34578	34578	34578
4	24461	24462	26527	26527
5	51255	51258	51290	51290
6	15956	15956	15956	15956
7	21539	21539	21539	21539
8	16033	16033	16033	16033

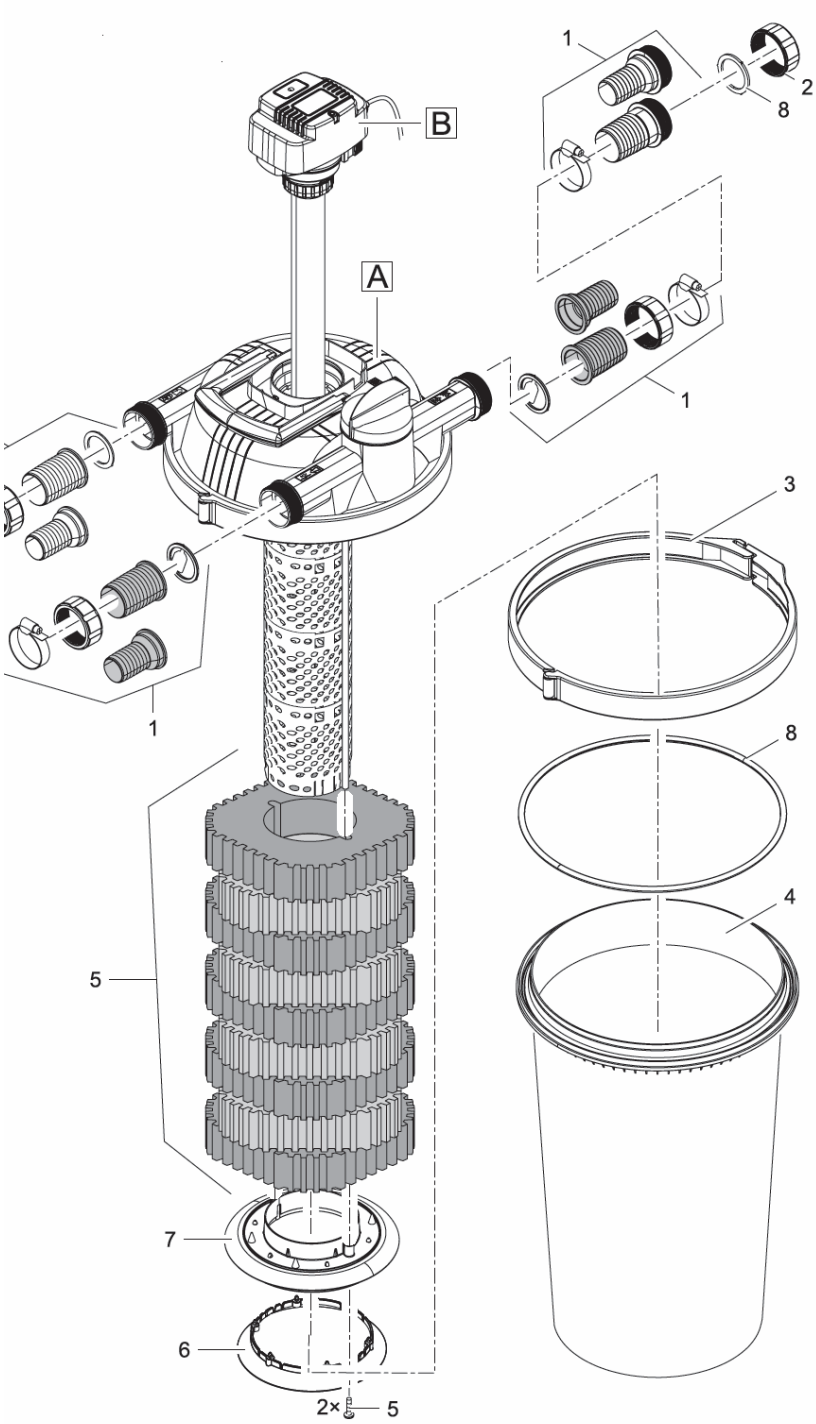

Poz.	FiltoClear			
	12 000	**16 000**	**20 000**	**30 000**
A	21377	21378	21650	21650
9	16029	16029	16029	16029
10	16064	16064	16064	16064
11	21653	21654	21655	21655
12	24748	24747	26596	26596

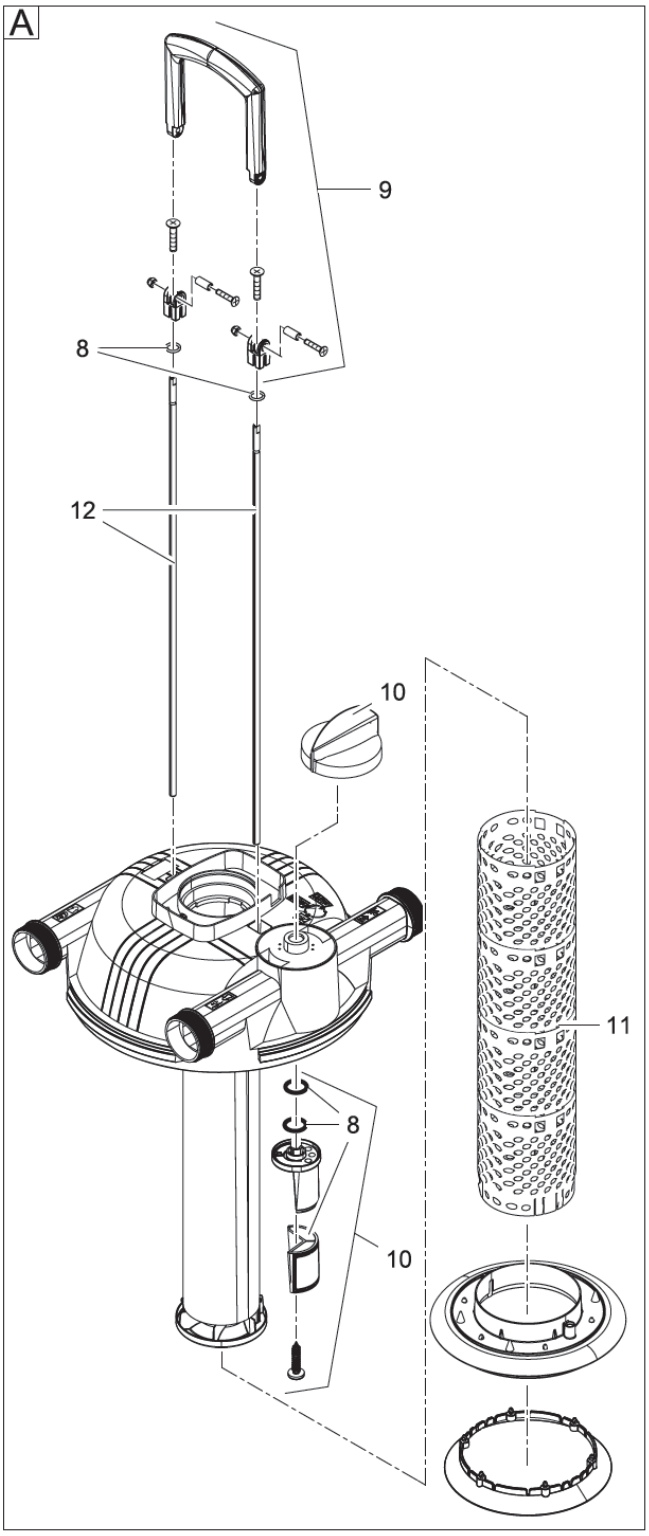
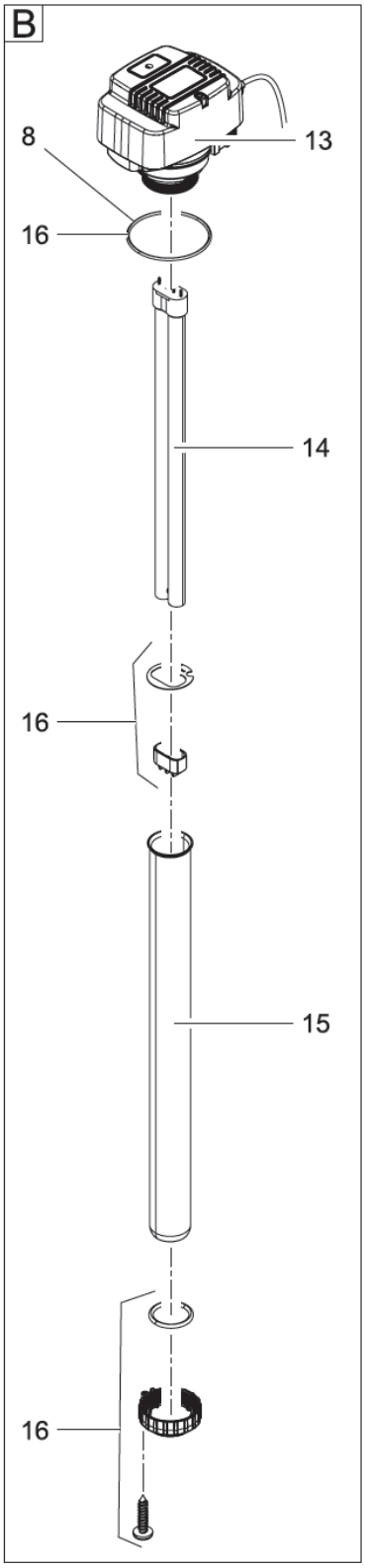
Poz.	FiltoClear			
	12 000	**16 000**	**20 000**	**30 000**
B	21294	21299	15999	16000
13	21303	21308	15536	15533
14	56236	56237	55432	56636
15	13332	21763	13331	13331
16	16031	16031	16031	16031